COMFORTRAC LUMBAR™

LUMBAR TRACTION DEVICE
VORRICHTUNG ZUR LENDENTRAKTION
DISPOSITIVO DE TRACCIÓN LUMBAR
DISPOSITIVO DI TRAZIONE LOMBARE
DISPOSITIF DE TRACTION LOMBAIRE
LUMBAAL TRACTIE-APPARAAT
BEDERNÍ TRAKČNÍ ZAŘÍZENÍ
LUMBAR TRAKTION ANORDNING
ΣΥΣΚΕΥΗ ΟΣΦΥΪΚΗΣ ΕΛΞΗΣ
TRAKSJONSENHET FOR KORSRYGGEN
URZĄDZENIE DO TRAKCJI LĘDŹWIOWEJ
LANNERANGAN VETOLAITE
DRAGENHET FÖR LÄNDRYGGEN
УСТРОЙСТВО ДЛЯ ВЫТЯЖЕНИЯ ПОЯСНИЧНОГО
DISPOSITIVO DE TRAÇÃO LOMBAR
腰部牵引装置

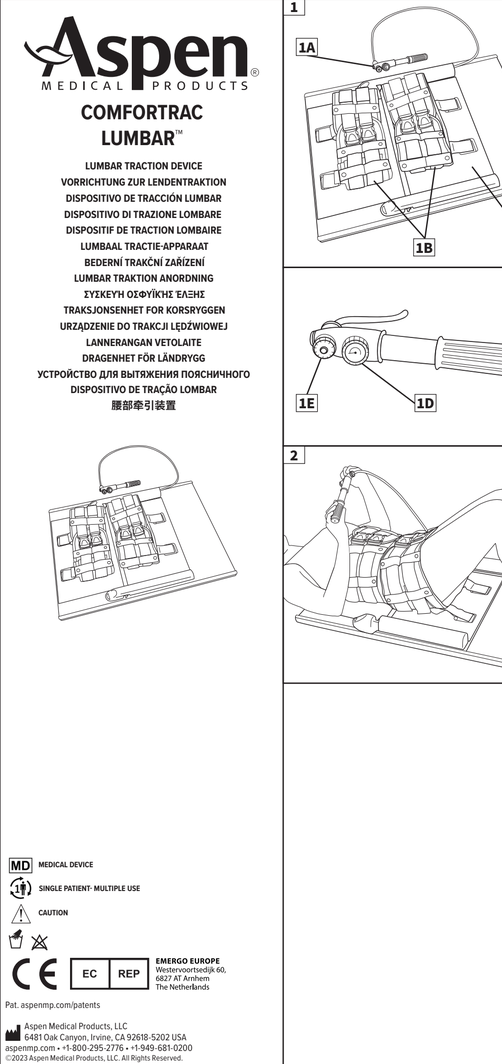

MD MEDICAL DEVICE

SINGLE PATIENT- MULTIPLE USE

CAUTION

EC REP EMERGO EUROPE
Westervoortsedijk 60,
6827 AT Arnhem
The Netherlands

Pat. aspenmp.com/patents

Aspen Medical Products, LLC
6481 Oak Canyon, Irvine, CA 92618-5202 USA
aspenmp.com • +1-800-295-2776 • +1-949-681-0200

©2023 Aspen Medical Products, LLC. All Rights Reserved.

LB00778 revised 10/2023

ASPEN MEDICAL PRODUCTS GmbH Im Leuschnerpark 4, 64347 Griesheim
aspenmp.de · +49 (0) 6155.899719-0 · Pat. aspenmp.de/patents

ENGLISH

1. SYSTEM LAYOUT
A. Hand Pump and Gauge B. Adjustable Straps (Belts) C. Traction Slide D. Gauge E. Release Button

A. HAND PUMP AND GAUGE
The pneumatic hand pump (A) adjusts the force of the traction delivered. As air is pumped into the chamber of the diaphragm, the gauge (D) indicates the amount of force being applied to the lumbar area in "pounds/kg of force." The numeric values on the gauge correspond to the force being applied to the lumbar area, by way of the traction slide (C). The hand pump includes a release button (E) that releases the traction slide into neutral position. The release button may also be used to assist in intermittent traction.
Note: In an emergency, fully depress and hold the release button (E) until traction device is in the neutral position.

B. ADJUSTABLE STRAPS
These 3-Way adjustable straps with adjustable buckles ensure a secure and proper fit. The unit should be fitted to your body specifications by your healthcare provider.

C. TRACTION SLIDE
The traction slide mechanism moves the carriage along the unit to achieve desired traction force.

2. USE INSTRUCTIONS
Set-Up (No assembly is required): Place the ComforTrac Lumbar Traction device on a firm, flat surface. Loosen adjustable belts. Fully extend the belts and lay them to the side of the unit.
Express release button (E) on pump to ensure traction device is in the "neutral position". Place pump to the side of unit and make sure the hose is not crimped or impeded in any way. Lie down on the device such that your torso is on the side of the device labeled "upper".
I. Secure the two adjustable belts (B) over your torso and lower hips respectively: Remember that your ComforTrac Lumbar Device works best on form-fitting athletic clothing or the bare skin of your midsection. Tighten buckles as needed by pulling the buckle straps.
II. Place your feet on the floor. Be careful not to impede the slide motion of the traction slide device (C).
III. Begin gradually pumping (A) until the recommended amount of traction force has been attained. Stop the pump. Do not exceed the maximum hand pump gauge (D), making sure to never exceed the amount of traction force prescribed by your clinician.
IV. Stop pumping when the recommended amount of traction force has been attained. The hand pump will hold the pressure automatically.
Note: If traction force reading drops, it may have been caused by body movement, repositioning, or unit movement. To rectify, slowly pump back to the desired traction force reading.
Note: In an emergency, fully depress and hold the release button until traction is in neutral position.
V. After you have reached your recommended traction force, begin timing your traction treatment as prescribed by your clinician.
VI. After the traction treatment is complete, press the release button to release the traction.

For Intermittent Traction:
Your ComforTrac Lumbar device is designed to retract when the release button is depressed and held. After traction reaches the desired position, begin gradually pumping, as instructed above, to reach desired traction force.
VII. Release the adjustable straps (B). Relax for a couple of minutes before removing your body from the device.

INTENDED USE
To provide traction to the spine.

INDICATIONS
Musculoskeletal or neurological impairment of the lumbar spine to relieve pain, relax muscle spasms, and decompress spinal structures.

CONTRAINDICATIONS
Hypersensitivity or allergies to any of the materials from which the device is made. Traction should be avoided in any condition of the spine where movement can aggravate the condition or result in spinal instability, spinal injury and/or nerve root injury or risk of ischemia, resulting in paralysis or ischemia.

DO NOT USE IF YOU HAVE THE FOLLOWING CONDITIONS: spinal stenosis, curvature of the spine, pregnancy, contraindicated for fractures, direct trauma to spine, disc fragmentation, pelvic trauma

PRECAUTIONS
Carefully read and familiarize yourself with these directions. Pay particular attention to the following items:
- Recommended traction force (remember, traction should never cause pain).
- Recommended traction duration for each treatment.
- Recommended hold and relax times for intermittent traction applications (if prescribed). Prior to use, remember to have a watch readily accessible to time your treatment.
- Recommended number of traction treatments daily or weekly.
- Device should be returned to ambient temperature if stored over 100°F or below 50°F.

Note: Please read the information and precautions before using the ComforTrac Lumbar device. Always consult with your physician or therapist if you have specific questions regarding the use of the device.

CARE INSTRUCTIONS
Wash with mild detergent. Do not use bleach or other chemicals.

MATERIALS
Aluminum, Nylon, Teflon, Brass Delrin, Polyester, Steel, Stainless Steel, Copper, HDPE, Silicon, Polyurethane, EVA, ABS, Rubber.

DISPOSAL
Product may be safely disposed in accordance with local laws.

REPORTING
Please report any serious incident involving the use of this device to both the Competent Authority in your state and to the manufacturer (listed on this document).

LIMITED WARRANTY
Aspen Medical Products, LLC, Irvine, CA 92618, warrants to the user who originally purchases this product that it is free from defects in material and workmanship. The sole obligation of Aspen Medical Products, LLC is in the event of breach of warranty shall be to repair or replace the defective product or part(s).
Aspen Medical Products, LLC shall have no obligation under this limited warranty in the event:
(a) The product was not purchased from Aspen Medical Products, LLC or through its authorized channels of distribution;
(b) The product is altered;
(c) Any parts not supplied by Aspen Medical Products, LLC are inserted into the product; or
(d) The product is not used in accordance with Aspen Medical Products, LLC Instructions for Use.
THE FOREGOING IS THE SOLE AND EXCLUSIVE REMEDY FOR FAILURE IN SERVICE OF, OR DEFECT IN, THE PRODUCT. ASPEN MEDICAL PRODUCTS, LLC SHALL NOT BE LIABLE UNDER THIS OR ANY IMPLIED WARRANTY FOR ANY OTHER SPECIAL, INCIDENTAL, OR CONSEQUENTIAL DAMAGES. THIS WARRANTY IS IN LIEU OF ALL OTHER WARRANTIES, EXPRESSED OR IMPLIED, INCLUDING THE WARRANTY OF MERCHANTABILITY OR FITNESS FOR A PARTICULAR PURPOSE OR USE, AND ALL OBLIGATIONS OR LIABILITIES ON THE PART OF ASPEN MEDICAL PRODUCTS FOR DAMAGES ARISING OUT OF OR IN CONNECTION WITH THE USE OF THE PRODUCTS, WHICH ARE HEREBY DISCLAIMED AND EXCLUDED BY ASPEN MEDICAL PRODUCTS, LLC.
This warranty gives you specific legal rights and you may have other rights which vary from location to location.
A listing of authorized distributors is available upon request.

DEUTSCH

1. SYSTEMLAYOUT
A. Handpumpe und Manometer B. Verstellbare Gurte C. Traktionsschieber D. Manometer E. Entriegelungknopf

A. HANDPUMPE UND MANOMETER
Die Pneumatikhandpumpe (A) passt die angewendete Traktionskraft an. Wenn Luft in die Membrankammer gepumpt wird, zeigt das Manometer (D) die Kraft an, die auf den Lendenbereich mittels Traktionsschieber (C) ausgeübt wird, in „Pfund/kg Kraft". Die numerischen Werte am Manometer entsprechen der angewendeten Kraft auf den Lendenbereich, mit dem Traktionsschieber (C). Die Handpumpe hat einen Entriegelungsknopf (E), der den Traktionsschieber in eine neutrale Position löst. Der Entriegelungsknopf kann auch zur Unterstützung einer intermittierenden Traktion verwendet werden.
Hinweis: Drücken Sie in einem Notfall vollständig durch und halten Sie den Entriegelungsknopf (E) gedrückt, bis die Traktionsvorrichtung in der neutralen Position ist.

B. VERSTELLBARE GURTE
Diese verstellbaren Dreiwege-Gurte mit verstellbaren Schnallen stellen einen sicheren und bequemen Sitz sicher. Die Einheit sollte von Ihrem Gesundheitsdienstleister an Ihre Körperdimensionen angepasst werden.

C. TRAKTIONSSCHIEBER
Der Traktionsschieber bewegt den Schlitten entlang der Einheit, um die gewünschte Zugkraft zu erreichen.

2. GEBRAUCHSANLEITUNG
Einrichtung (es ist kein Zusammenbau erforderlich): Legen Sie die ComforTrac-Vorrichtung zur Lendentraktion auf eine feste, flache Oberfläche. Lösen Sie die verstellbaren Gürtel. Breiten Sie die Gürtel vollständig aus und legen Sie sie neben die Einheit.
Drücken Sie den Entriegelungsknopf (E) an der Pumpe, um sicherzustellen, dass die Traktionsvorrichtung in der „neutralen Position" ist. Legen Sie die Pumpe neben die Einheit und achten Sie darauf, dass der Schlauch in keiner Weise gequetscht oder behindert wird. Legen Sie sich so auf die Vorrichtung, dass sich Ihr Oberkörper auf der Seite der Vorrichtung mit der Aufschrift „Obertell" befindet.
I. Sichern Sie die beiden verstellbaren Gurte (B) jeweils über Ihren Oberkörper und dem unteren Bereich Ihrer Hüften. Beachten Sie, dass Ihre ComforTrac-Lendenvorrichtung am besten auf formschmiegender athletischer Bekleidung oder der nackten Haut Ihrer Bauchgegend funktioniert. Ziehen Sie die Schnallen je nach Bedarf fest, indem Sie die Schnallenriemen ziehen.
II. Stellen Sie Ihre Füße auf den Boden. Achten Sie darauf, die Schiebebewegung des Traktionsschiebers (C) nicht zu behindern.
III. Beginnen Sie langsam mit dem Pumpen (A), bis die gewünschte Traktionskraft erreicht wurde. Überwachen Sie das Manometer der Handpumpe (D) und achten Sie darauf, dass Sie die von Ihrem Klinikarzt vorgeschriebene Traktion niemals übertreffen.
IV. Hören Sie mit dem Pumpen auf, wenn die gewünschte Traktionskraft erreicht wurde. Die Handpumpe (A) wird den Druck automatisch halten.
Hinweis: Wenn der Wert der Traktionskraft sinkt, kann dies durch Körperbewegungen, Umpositionierung oder Bewegung der Einheit verursacht werden. Um dies zu korrigieren, pumpen Sie langsam auf die gewünschte Traktionskraft zurück und entspannen Sie sich.
Hinweis: Drücken Sie in einem Notfall vollständig durch und halten Sie den Entriegelungsknopf gedrückt, bis sich die Traktion in der neutralen Position befindet.
V. Nachdem Sie Ihre empfohlene Traktionskraft erreicht haben, beginnen Sie damit, die Zeit Ihrer Traktionsbehandlung wie von Ihrem Klinikarzt verschrieben zu messen.
VI. Sobald die Traktionsbehandlung abgeschlossen ist, drücken Sie den Entriegelungsknopf, um die Traktion zu lösen.
Zur intermittierenden Traktion:
Ihre ComforTrac-Lendenvorrichtung ist darauf ausgelegt, sich zusammenzuziehen, wenn der Entriegelungsknopf gedrückt gehalten wird. Sobald die Traktion die gewünschte Position erreicht hat, beginnen Sie, schrittweise zu pumpen, wie oben beschrieben, um die gewünschte Traktionskraft zu erreichen.
VII. Lösen Sie die verstellbaren Gurte (B). Entspannen Sie sich für ein paar Minuten, bevor Ihren Körper aus der Vorrichtung entfernen.

VERWENDUNGSZWECK
Eine Traktion der Wirbelsäule ermöglichen.

ANWEISUNGEN
Muskuloskelettale oder neurologische Beeinträchtigung der Lendenwirbelsäule zur Schmerzlinderung, Entspannung von Muskelkrämpfen und Entlastung von spinalen Strukturen.

KONTRAINDIKATIONEN
Überempfindlichkeit oder Allergien gegen irgendwelche Materialien, aus denen die Vorrichtung besteht. Die Traktion sollte unter Bedingungen vermieden werden, unter denen eine Bewegung den Zustand verschlechtern oder zur Instabilität der Wirbelsäule, Verletzung der Wirbelsäule und/oder einer Beschädigung der Nervenwurzeln mit dem Risiko einer Paralyse oder Ischämie führen kann.
NICHT VERWENDEN, WENN SIE FOLGENDE GESUNDHEITSZUSTÄNDE HABEN: Spinalstenose, Rückgratverkrümmung, Schwangerschaft, kontraindiziert für Brüche, direktes Trauma der Wirbelsäule, Bandscheibenbruch, Beckentrauma

VORSICHTSMASSNAHMEN
Lesen Sie diese Anweisungen sorgfältig und machen Sie sich damit vertraut. Achten Sie besonders auf die folgenden Werte:
- Empfohlene Traktionskraft (nicht vergessen, Traktion sollte niemals Schmerzen verursachen).
- Empfohlene Dauer der Traktion bei jeder Behandlung.
- Empfohlene Halte- und Entspannungszeiten für intermittierende Traktionsanwendungen (wenn verschrieben). Achten Sie vor Gebrauch darauf, dass Sie eine Uhr haben, um die Zeit Ihrer Behandlung zu erfassen.
- Empfohlene Anzahl der Traktionsbehandlungen, täglich oder wöchentlich.
- Die Vorrichtung sollte wieder auf Umgebungstemperatur gebracht werden, wenn bei über 100°F (37,8°C) oder unter 50°F (10°C) aufbewahrt.

Hinweis: Bitte lesen Sie die Informationen und Vorsichtsmaßnahmen bevor Sie die ComforTrac Lendenvorrichtung verwenden. Ziehen Sie immer Ihren Arzt oder Therapeuten zu Rate, wenn Sie konkrete Fragen über den Gebrauch der Vorrichtung haben.

PFLEGEANWEISUNGEN
Mit einem milden Reinigungsmittel waschen. Verwenden Sie keine Bleichmittel oder andere Chemikalien.

MATERIALIEN
Aluminium, Nylon, Teflon, Messing, Delrin, Polyester, Stahl, Edelstahl, Kupfer, HDPE, Silikon, Polyurethan, EVA, ABS, Gummi.

ENTSORGUNG
Das Produkt kann sicher entsprechend der örtlichen Gesetzgebung entsorgt werden.

MELDUNG
Bitte melden Sie alle schweren Zwischenfällen im Zusammenhang mit der Anwendung dieser Vorrichtung der zuständigen Behörde in Ihrem Staat und dem (in diesem Dokument aufgelisteten) Hersteller.

BESCHRÄNKTE GARANTIE
Aspen Medical Products, LLC, Irvine, CA 92618 garantiert dem Benutzer, der dieses Produkt ursprünglich gekauft hat, dass es frei von Material- und Verarbeitungsfehlern sein wird. Die einzige Verpflichtung von Aspen Medical Products, LLC bei einer garantieverletzung wird die Reparatur oder der Ersatz des defekten Produktes oder des Teiles/der Teile sein.
Aspen Medical Products, LLC, wird unter dieser beschränkten Garantie keine Verpflichtung haben, wenn:
(a) das Produkt nicht bei Aspen Medical Products, LLC oder über seine autorisierten Vertriebskanäle erworben wurde;
(b) das Produkt verändert wurde;
(c) Teile nicht gegenüber, nicht von Aspen Medical Products, LLC bereitgestellte Teile in das Produkt eingefügt werden, oder
(d) das Produkt nicht entsprechend der Gebrauchsanweisungen von Aspen Medical Products, LLC verwendet wird.
DIE VORSTEHENDE ist DIE EINZIGE UND AUSSCHLIESSLICHE ABHILFE BEI FEHLERN IM DIENST ODER DER PRODUKTES. ASPEN MEDICAL PRODUCTS, LLC WIRD UNTER DIESER ODER EINER STILLSCHWEIGENDEN GARANTIE NICHT FÜR JEGLICHE INDIRKTEN, BESONDEREN, ZUFÄLLIGEN ODER FOLGESCHÄDEN VERANTWORTLICH SEIN. DIESE GARANTIE ERSETZT ALLE ANDEREN GARANTIEN, AUSDRÜCKLICH ODER STILLSCHWEIGEND, EINSCHLIESSLICH DIE GEWÄHR DER MARKTGÄNGIGKEIT ODER EIGNUNG FÜR EINEN BESTIMMTEN ZWECK UND ALLE VERPFLICHTUNGEN ODER HAFTUNGEN SEITENS ASPEN MEDICAL PRODUCTS FÜR SCHÄDEN, DIE SICH AUS ODER IN VERBINDUNG MIT DER NUTZUNG DER PRODUKTE ERGEBEN, HIERMIT VON ASPEN MEDICAL PRODUCTS, LLC ABGELEHNT UND AUSGESCHLOSSEN WERDEN.
Diese Garantie gibt Ihnen konkrete Rechtsansprüche und Sie könnten andere Rechte haben, die je nach Standort variieren.
Eine Liste der autorisierten Lieferanten in Ihrer Gegend ist auf Anfrage erhältlich.

Hinweis für Sehbehinderte und Blinde:
Das Produkt wird von Fachpersonal an den Patienten abgegeben und dieser wird in den Gebrauch eingewiesen.

ESPAÑOL

1. DIAGRAMA DEL SISTEMA
A. Bomba manual y medidor B. Correas ajustables (cinturones) C. Deslizador de tracción D. Calibre E. Botón de liberación

A. BOMBA MANUAL Y MANÓMETRO
La bomba manual neumática (A) regula la fuerza de tracción enviada. A medida que se bombea aire a la cámara del diafragma, el medidor (D) indica la cantidad de fuerza que se aplica al área lumbar en "libras/kg de fuerza". Los valores numéricos del medidor corresponden a la fuerza que se aplica en la zona lumbar, a través del deslizador de tracción (C). La bomba manual incluye un botón de liberación (E) que libera el deslizador de tracción a la posición neutral. El botón de liberación también se puede utilizar como una ayuda en la tracción intermitente.
Nota: En caso de emergencia, mantenga presionado completamente el botón de liberación (E) hasta que el deslizador de tracción esté en la posición neutral.

B. CORREAS AJUSTABLES
Estas correas ajustables de 3 direcciones con hebillas ajustables garantizan un ajuste seguro y adecuado. Su proveedor de atención médica deberá adaptar la unidad a las especificaciones de su cuerpo.

C. DESLIZADOR DE TRACCIÓN
El mecanismo del deslizador de tracción mueve el carro a lo largo de la unidad para lograr la fuerza de tracción deseada.

2. INSTRUCCIONES DE USO
Configuración (no se requiere ensamblaje): Coloque el dispositivo de tracción lumbar ComforTrac sobre una superficie firme y plana. Afloje los correas ajustables. Extienda completamente los cinturones y colóquelos a un costado de la unidad.
Presione el botón de liberación (E) en la bomba para asegurarse de que el deslizador de tracción esté en la "posición neutral". Coloque la bomba a un costado de la unidad y asegúrese de que la manguera no esté doblada ni obstaculizada de ninguna manera. Acuéstese sobre el dispositivo de modo que su torso quede en el lado del dispositivo etiquetado como "superior".
I. Físsare le due cinghie regolabili (B) sul torso e sulle anche. Ricordare che il dispositivo di trazione lombare ComforTrac funziona meglio se applicato su abiti sportivi aderenti o direttamente sulla pelle. Stringere le fibbie come necessario tirando le cinghie.
II. Appoggiare i piedi a terra. Prestare attenzione a non impedire il movimento del scorrimento della sbarella di trazione scorrevole del dispositivo (C).
III. Iniziare a pompare lentamente (A) fino a raggiungere la forza di trazione consigliata dal medico. Controllare il manometro (D) per accertarsi di non superare la forza di trazione prescritta dal medico.
IV. Smettere di pompare quando si raggiunge la forza di trazione consigliata. La pompa manuale (A) manterrà automaticamente la pressione raggiunta.
Nota: Se sul manometro il valore della forza di trazione scende, ciò può essere dovuto a movimenti del corpo, cambiamento di posizione o movimento dell'unità. Per correggere il problema, pompare di nuovo lentamente fino a raggiungere la forza di trazione desiderata, poi rilassarsi.
Nota: In caso di emergenza, premere al massimo e mantenere premuto il pulsante di rilascio finché il dispositivo di trazione non ritorna alla posizione di partenza.
V. Una volta raggiunta la forza di trazione desiderata, restare in trazione per la quantità di tempo prescritta dal proprio medico.
VI. Una volta completato il trattamento, premere il pulsante di rilascio per porre fine alla trazione.

Per trazioni intermittenti:
Il dispositivo di trazione lombare ComforTrac è progettato per tornare alla posizione di partenza quando si tiene premuto il pulsante di rilascio. Quando la superficie di trazione scorrevole raggiunge la posizione desiderata, iniziare a pompare lentamente, come illustrato in precedenza, per raggiungere la forza di trazione desiderata.
VII. Sganciare le cinghie regolabili (B). Rilassarsi per un paio di minuti prima di alzarsi.

UTILIZZO PREVISTO
Trazione della colonna vertebrale.

INDICAZIONI
Problematiche muscolo-scheletriche o neurologiche della parte lombare della colonna vertebrale per alleviare il dolore, ridurre gli spasmi muscolari e decomprimere le vertebre.

CONTRAINDICAZIONI
Ipersensibilità o allergia ai materiali con i quali è composto il dispositivo. La trazione deve essere evitata in tutte le patologie spinali in cui il movimento può aggravare la condizione o comportare instabilità vertebrale, lesione spinale e/o lesione delle radici nervose che rischiano di causare paralisi o ischemia.

NON UTILIZZARE NEI SEGUENTI CASI: stenosi spinale, curvatura della colonna vertebrale, gravidanza. Controindicato per fratture, trauma della colonna vertebrale diretto, rottura del disco, trauma pelvico

PRECAUZIONI
Leggere attentamente e tenere a mente queste istruzioni. Prestare particolare attenzione ai seguenti aspetti:
- Forza di trazione consigliata (ricordare che la trazione non dovrebbe mai provocare dolore).
- Durate consigliata per ogni sessione di trattamento.
- Tempi di trazione e riposo consigliati in caso di trazione a intermittenza (se prescritte). Prima di utilizzare il dispositivo, accertarsi di avere a portata di mano un orologio per controllare la durata del trattamento.
- Numero di trattamenti giornalieri o settimanali consigliati.
- Lasciar tornare il dispositivo a temperatura ambiente se conservato in luoghi con temperature superiore a 100°F (37,8°C) o inferiore a 50°F (10°C).

Nota: Leggere le istruzioni e le precauzioni prima di utilizzare il dispositivo di trazione lombare ComforTrac. Rivolgersi sempre al proprio medico o terapeuta se si hanno domande specifiche sull'utilizzo del dispositivo.

ISTRUZIONI PER LA MANUTENZIONE
Lavare con un detergente delicato. Non utilizzare candeggina o altri prodotti chimici.

MATERIALI
alluminio, nylon, politetrafluoroetilene (teflon), delrin e ottone, poliestere, acciaio, acciaio inossidabile, rame, Polietilene ad alta densità (HDPE), silicone, poliuretano, EVA, ABS, gomma.

SMALTIMENTO
Smaltire il prodotto in sicurezza ai sensi delle norme locali.

SEGNALAZIONI
Si prega di segnalare qualsiasi incidente grave che coinvolge l'utilizzo di questo dispositivo sia all'autorità competente del tuo paese che al produttore (elenco) (in questo documento).

GARANZIA LIMITATA
Aspen Medical Products, LLC, Irvine, CA 92618, garantisce all'utente che acquista originariamente questo prodotto che è privo di difetti materiali e di lavorazione. L'unico obbligo di Aspen Medical Products, LLC in caso di violazione della garanzia, sarà quello di riparare o sostituire il prodotto difettoso.

Aspen Medical Products, LLC non avrà alcun obbligo ai sensi della presente garanzia limitata nei seguenti casi:
(a) Il prodotto non è stato acquistato da Aspen Medical Products, LLC o attraverso i suoi canali di distribuzione autorizzati;
(b) Il prodotto è stato alterato;
(c) Nel prodotto parti sono state inserite non fornite da Aspen Medical Products, LLC; o
(d) Il prodotto non si utilizzato ai sensi delle istruzioni per l'uso fornite da Aspen Medical Products, LLC.

QUANTO SOPRA È L'UNICO ED ESCLUSIVO RIMEDIO PER IL MANCATO FUNZIONAMENTO O IL DIFETTO DEL PRODOTTO. ASPEN MEDICAL PRODUCTS, LLC NON SARÀ RESPONSABILE DA SOLO O IN BASE A QUESTA O QUALSIASI GARANZIA IMPLICITA PER DANNI DIRETTI, SPECIALI, INCIDENTALI O CONSEQUENZIALI. LA PRESENTE GARANZIA SOSTITUISCE TUTTE LE ALTRE GARANZIE, ESPRESSE O IMPLICITE, COMPRESA LA GARANZIA DI COMMERCIABILITÀ O IDONEITÀ PER UN PARTICOLARE SCOPO O USO, E TUTTI GLI OBBLIGHI O LEI OTTENIMENTO, E TUTTO GLI OBBLIGHI O LIABILITÀ DA PARTE DI ASPEN MEDICAL PRODUCTS PER DANNI DERIVANTI DA O IN RELAZIONE ALL'USO DEI PRODOTTI, CHE SONO QUI DECLINATI ED ESCLUSI DA ASPEN MEDICAL PRODUCTS, LLC.
La presente garanzia conferisce all'utente diritti legali specifici e l'utente può avere altri diritti che variano da località a località.
L'elenco dei distributori autorizzati nella zona dell'utente è disponibile su richiesta.

ITALIANO

1. STRUTTURA DEL SISTEMA
A. Pompa manuale e manometro B. Cinghie regolabili (cinture) C. Superficie di trazione scorrevole D. Manometro E. Pulsante di rilascio

A. POMPA MANUALE E MANOMETRO
La pompa manuale pneumatica (A) regola la forza di trazione. Quando viene pompata aria nella camera del diaframma, il manometro (D) indica la quantità di forza applicata alla zona lombare in "libbre/chilogrammi forza". I valori numerici sul manometro corrispondono alla forza applicata alla zona lombare tramite la superficie di trazione scorrevole (C). La pompa manuale include un pulsante di rilascio (E) che fa rilasciare la superficie di trazione scorrevole alla posizione di partenza. Il pulsante di rilascio può essere utilizzato anche per fornire assistenza nella trazione intermittente.
Nota: In caso di emergenza, premere al massimo e mantenere premuto il pulsante di rilascio (E) finché il dispositivo di trazione non ritorna alla posizione di partenza.

B. CINGHIE REGOLABILI
Queste cinghie regolabili tripartite con fibbie regolabili garantiscono aderenza ottimale e sicura. L'unità deve essere adattata dal medico alle specifiche corporee del paziente.

C. SUPERFICIE DI TRAZIONE SCORREVOLE
Il meccanismo di trazione scorrevole sposta il carrello lungo l'unità per ottenere la forza di trazione desiderata.

2. ISTRUZIONI PER L'USO
Preparazione (Non è necessario assemblare il prodotto): Posizionare il dispositivo di trazione lombare ComforTrac su una superficie piana e stabile. Allentare le cinghie regolabili. Estenderle completamente le cinghie e adagiarle sul lato dell'unità.
Premere il pulsante di rilascio (E) sulla pompa per accertarsi che il dispositivo sia in "posizione neutra" (di partenza). Posizionare la pompa a lato dell'unità e accertarsi che il tubo non sia in alcun modo schiacciato o ostruito.
Stendersi sul dispositivo in modo che il torso si trovi sul lato del dispositivo che riporta l'indicazione "superiore".
I. Fissare le due cinghie regolabili (B) sul torso e sulle anche. Ricordare che il dispositivo di trazione lombare ComforTrac funziona meglio se applicato su abiti sportivi aderenti o direttamente sulla pelle. Stringere le fibbie come necessario tirando le cinghie.
II. Appoggiare i piedi a terra. Prestare attenzione a non impedire il movimento di scorrimento della superficie di trazione scorrevole del dispositivo (C).
III. Iniziare a pompare lentamente (A) fino a raggiungere la forza di trazione consigliata dal medico. Controllare il manometro (D) per accertarsi di non superare la forza di trazione prescritta dal medico.
IV. Smettere di pompare quando si raggiunge la forza di trazione consigliata. La pompa manuale (A) manterrà automaticamente la pressione raggiunta.
Nota: Se sul manometro il valore della forza di trazione scende, ciò può essere dovuto a movimenti del corpo, cambiamento di posizione o movimento dell'unità. Per correggere il problema, pompare di nuovo lentamente fino a raggiungere la forza di trazione desiderata, poi rilassarsi.
Nota: In caso di emergenza, premere al massimo e mantenere premuto il pulsante di rilascio finché il dispositivo di trazione non ritorna alla posizione di partenza.
V. Una volta raggiunta la forza di trazione desiderata, restare in trazione per la quantità di tempo prescritta dal proprio medico.
VI. Una volta completato il trattamento, premere il pulsante di rilascio per porre fine alla trazione.

Per trazioni intermittenti:
Il dispositivo di trazione lombare ComforTrac è progettato per tornare alla posizione di partenza quando si tiene premuto il pulsante di rilascio. Quando la superficie di trazione scorrevole raggiunge la posizione desiderata, iniziare a pompare lentamente, come illustrato in precedenza, per raggiungere la forza di trazione desiderata.
VII. Sganciare le cinghie regolabili (B). Rilassarsi per un paio di minuti prima di alzarsi.

UTILIZZO PREVISTO
Trazione della colonna vertebrale.

INDICAZIONI
Problematiche muscolo-scheletriche o neurologiche della parte lombare della colonna vertebrale per alleviare il dolore, ridurre gli spasmi muscolari e decomprimere le vertebre.

CONTRAINDICAZIONI
Ipersensibilità o allergia ai materiali con i quali è composto il dispositivo. La trazione deve essere evitata in tutte le patologie spinali in cui il movimento può aggravare la condizione o comportare instabilità vertebrale, lesione spinale e/o lesione delle radici nervose che rischiano di causare paralisi o ischemia.

NON UTILIZZARE NEI SEGUENTI CASI: stenosi spinale, curvatura della colonna vertebrale, gravidanza. Controindicato per fratture, trauma della colonna vertebrale diretto, rottura del disco, trauma pelvico

PRECAUZIONI
Leggere attentamente e tenere a mente queste istruzioni. Prestare particolare attenzione ai seguenti aspetti:
- Forza di trazione consigliata (ricordare che la trazione non dovrebbe mai provocare dolore).
- Durate consigliata per ogni sessione di trattamento.
- Tempi di trazione e riposo consigliati in caso di trazione a intermittenza (se prescritte). Prima di utilizzare il dispositivo, accertarsi di avere a portata di mano un orologio per controllare la durata del trattamento.
- Numero di trattamenti giornalieri o settimanali consigliati.
- Lasciar tornare il dispositivo a temperatura ambiente se conservato in luoghi con temperature superiore a 100°F (37,8°C) o inferiore a 50°F (10°C).

Nota: Leggere le istruzioni e le precauzioni prima di utilizzare il dispositivo di trazione lombare ComforTrac. Rivolgersi sempre al proprio medico o terapeuta se si hanno domande specifiche sull'utilizzo del dispositivo.

ISTRUZIONI PER LA MANUTENZIONE
Lavare con un detergente delicato. Non utilizzare candeggina o altri prodotti chimici.

MATERIALI
alluminio, nylon, politetrafluoroetilene (teflon), delrin e ottone, poliestere, acciaio, acciaio inossidabile, rame, Polietilene ad alta densità (HDPE), silicone, poliuretano, EVA, ABS, gomma.

SMALTIMENTO
Smaltire il prodotto in sicurezza ai sensi delle norme locali.

SEGNALAZIONI
Si prega di segnalare qualsiasi incidente grave che coinvolge l'utilizzo di questo dispositivo sia all'autorità competente del tuo paese che al produttore (elenco) (in questo documento).

GARANZIA LIMITATA
Aspen Medical Products, LLC, Irvine, CA 92618, garantisce all'utente che acquista originariamente questo prodotto che è privo di difetti materiali e di lavorazione. L'unico obbligo di Aspen Medical Products, LLC in caso di violazione della garanzia, sarà quello di riparare o sostituire il prodotto difettoso.

Aspen Medical Products, LLC non avrà alcun obbligo ai sensi della presente garanzia limitata nei seguenti casi:
(a) Il prodotto non è stato acquistato da Aspen Medical Products, LLC o attraverso i suoi canali di distribuzione autorizzati;
(b) Il prodotto è stato alterato;
(c) Parti non fornite da Aspen Medical Products, LLC sono inserite nel prodotto; oppure
(d) Il prodotto non è utilizzato ai sensi delle istruzioni per l'uso fornite da Aspen Medical Products, LLC.

QUANTO SOPRA È L'UNICO ED ESCLUSIVO RIMEDIO PER IL MANCATO FUNZIONAMENTO O IL DIFETTO DEL PRODOTTO. ASPEN MEDICAL PRODUCTS, LLC NON SARÀ RESPONSABILE DA SOLO O IN BASE A QUESTA O QUALSIASI GARANZIA IMPLICITA PER DANNI DIRETTI, SPECIALI, INCIDENTALI O CONSEQUENZIALI. LA PRESENTE GARANZIA SOSTITUISCE TUTTE LE ALTRE GARANZIE, ESPRESSE O IMPLICITE, COMPRESA LA GARANZIA DI COMMERCIABILITÀ O IDONEITÀ PER UN PARTICOLARE SCOPO O USO, E TUTTI GLI OBBLIGHI O LEI OTTENIMENTO, E TUTTO GLI OBBLIGHI O LIABILITÀ DA PARTE DI ASPEN MEDICAL PRODUCTS PER DANNI DERIVANTI DA O IN RELAZIONE ALL'USO DEI PRODOTTI, CHE SONO QUI DECLINATI ED ESCLUSI DA ASPEN MEDICAL PRODUCTS, LLC.
La presente garanzia conferisce all'utente diritti legali specifici e l'utente può avere altri diritti che variano da località a località.
Un elenco dei distributori autorizzati nella zona dell'utente è disponibile su richiesta.

FRANÇAIS

1. DISPOSITION DU SYSTÈME
A. Pompe à main et jauge B. Sangles réglables (ceintures) C. Glissière de traction D. Jauge E. Bouton de libération

A. POMPE À MAIN ET JAUGE
La pompe à main pneumatique (A) ajuste la force de traction délivrée. Lorsque l'air est pompé dans la chambre du diaphragme, la jauge (D) indique la force appliquée à la région lombaire en « livres/kg de force ». Les valeurs numériques de la jauge correspondent à la force appliquée à la zone lombaire par l'intermédiaire de la glissière de traction (C). La pompe à main comprend un bouton de libération (E) qui libère la glissière de traction en position neutre. Le bouton de libération peut également être utilisé pour faciliter la traction intermittente.
Remarque : En cas d'urgence, appuyer à fond sur le bouton de libération (E) et le maintenir enfoncé jusqu'à ce que le dispositif de traction soit en position neutre.

B. SANGLES RÉGLABLES
Ces sangles réglables dans les 3 directions avec boucles réglables garantissent un ajustement sûr et approprié. L'appareil doit être adapté à vos caractéristiques corporelles par votre prestataire de soins de santé.

C. GLISSIÈRE DE TRACTION
Le mécanisme de glissière de traction déplace le chariot le long de l'appareil pour obtenir la force de traction souhaitée.

2. INSTRUCTIONS D'UTILISATION
Mise en place (aucun assemblage n'est nécessaire) : Placez l'appareil de traction lombaire ComforTrac sur une surface plane et ferme. Desserrez les sangles réglables. Déployez complètement les sangles et posez-les sur le côté de l'appareil.
Appuyez sur le bouton de libération (E) de la pompe pour vous assurer que l'appareil de traction est en « position neutre ». Placez la pompe sur le côté de l'appareil et assurez-vous que le tuyau n'est pas pincé ou entravé de quelque manière que ce soit.
Allongez-vous sur l'appareil de manière à ce que votre torse se trouve sur le côté de l'appareil marqué « upper » (haut).
I. Fixez les deux ceintures réglables (B) respectivement sur votre torse et sur le bas de vos hanches. Rappelez-vous que votre appareil lombaire ComforTrac fonctionne mieux sur des vêtements sportifs moulants ou sur la peau nue de votre bassin. Serrez les boucles si nécessaire en tirant sur les sangles des boucles.
II. Placez vos pieds sur le sol. Veillez à ne pas gêner le mouvement de glissement du dispositif de traction (C).
III. Commenc

DANSK
1. SYSTEM LAYOUT
A. Håndpumpe og måler B. Justerbare stropper (remme) C. Trækskyder D. Måler E. Udløserknap
A. HÅNDPUMPE OG MÅLER
Den pneumatiske håndpumpe (A) justerer kraften af den leverede trækkraft. Når luft pumpes ind i membranens kammer, viser måleren (D) den mængde af kraft, der påføres dit cervikale område i "pund/kg kraft." De numeriske værdier på måleren svarer til den kraft, der påføres dit cervikale område ved brug af trækskyderen (C). Håndpumpen inkluderer en udløserknap (E), der frigiver hovedvognen til neutral position. Udløserknappen kan også bruges til at hjælpe med intermitterende trækkraft.
Bemærk: Hvis der opstår en nødsituation skal du trykke og holde udløserknappen (E) helt nede, indtil trækanordningen er i neutral position.
B. JUSTERBARE STROPPER
Disse 3-vejs justerbare stropper med justerbare spænder sikrer en sikker og korrekt pasform. Enheden skal tilpasses til dine kropsspecifikationer af din sundhedsplejerske.
C. TRAKTION FORSKYDER
Traktion mekanismen bevæger vognen langs enheden for at opnå den ønskede trækkraft.
2. BRUGSVEJLEDNING
Opsætning (Ingen montering er påkrævet): Placer ComforTrac Lumbar Traktion-enheden på en fast, flad overflade. Løsn de justerbare bælter. Stræk bælterne helt ud og læg dem ved siden af enheden.
Tryk på udløserknappen (E) på pumpen for at sikre, at traktion anordningen er i "neutral position". Placer nu pumpen ved siden af enheden, og sørg for, at slangen ikke er krympet eller har en skade.
Læg dig nu ned på enheden, så din torso er på den side af enheden med mærket "øverst".
I. Fastgør de to justerbare bælter (B) over henholdsvis din torso og nederste del af din hofte. Husk, at din ComforTrac Lumbar Device fungerer bedst på figursyet atletisk beklædning eller på den bare hud på din midtersektion. Spænd spænderne efter behov ved at trække i spændestroppene.
II. Placer dine fødder på gulvet. Vær forsigtig med ikke at hindre glidebevægelsen af traktion forskyde anordningen (C).
III. Begynd en gradvist pumpning (A) indtil den anbefalede mængde traktion er opnået. Det er vigtigt at overvåge håndpumpens måler (D) og sørge for aldrig at overskride den mængde traktion, som din læge har foreskrevet.
IV. Stop med at pumpe, når den anbefalede mængde af traktion er opnået. Håndpumpen (A) vil automatisk holde trykket.
Bemærk: Hvis aflæsningen af traktion falder, kan årsagen være forårsaget af hovedbevægelse, hovedflytning eller bevægelse af enhed. For at rette op på dette, pump langsomt tilbage til den ønskede traktion aflæsning, og slap derefter af.
Bemærk: Hvis der opstår en nødsituation skal du trykke og holde udløserknappen helt nede, indtil traktion anordningen er i neutral position.
V. Når du har nået din anbefalede trækkraft, begynd at time din traktion behandling som foreskrevet af din læge.
VI. Når trækkraft behandlingen er færdig, skal du trykke på udløserknappen for at frigive traktionen.
For intermitterende traktion:
Din ComforTrac Lumbar-enhed er designet til at trække sig tilbage, når udløserknappen trykkes ned og holdes nede. Når traktionen har nået den ønskede position, skal du begynde en gradvis pumpning, som beskrevet ovenfor, for at nå den ønskede traktion.
VII. Frigør de justerbare stropper (B). Slap af i et par minutter, før du fjerner dit hoved fra enheden.
ANVENDELSESFORMÅL
For at give traktion til rygsølje.
INDIKATIONER
Muskuloskeletal eller neurologisk svækkelse af den cervikale rygsøjle for at lindre smerter, afslappe muskelspasmer og dekomprimere rygsøjlens strukturer.
KONTRAINDIKATIONER
Overfølsomhed eller allergi over for de materialer, bøjlen er fremstillet af. Traktion bør undgås i enhver tilstand af rygsøjlen, hvor bevægelse kan forværre tilstanden eller resultere i spinal ustabilitet, spinal skade og/eller nerverodsskade med risiko for at forårsage lammelse eller iskæmi.
MÅ IKKE BRUGES, HVIS DU LIDER AF FØLGENDE: spinal stenose, krumning af rygsøjlen, graviditet, kontraindiceret ved frakturer, direkte traume på rygsøjlen, diskfragmentering, bækkentraume
FORHOLDSREGLER
Læs omhyggeligt og gør dig bekendt med disse anvisninger. Vær særlig opmærksom på følgende punkter:
- Anbefalet traktion(husk, traktion må aldrig forårsage smerte).
- Den anbefalede traktion for hver behandling.
- Anbefalede holde- og afspændingstider for intermitterende traktion påføringer (hvis foreskrevet).
  Inden brug er det vigtigt at huske at have et ur let tilgængeligt til at time din behandling.
- Anbefalet antal traktion behandlinger dagligt eller ugentligt.
- Enheden skal returneres til omgivelsestemperatur, hvis den opbevares over 100°F (37,8°C) eller under 50°F (10°C).

Bemærk: Det er vigtigt at læse oplysningerne og forholdsreglerne, før brug af ComforTrac Lumbar enheden. Rådfør dig altid med din læge eller terapeut, hvis du har specifikke spørgsmål eller tvivl vedrørende brug af enheden.
INSTRUKTIONER VEDRØRENDE VEDLIGEHOLDELSE
Vask med mildt rengøringsmiddel. Brug ikke blegemiddel eller andre kemikalier.
MATERIALER
Aluminium, Nylon, Teflon, Messing Delrin, Polyester, Stål, Rustfrit Stål, Kobber, HDPE, Silicium, Polyuretan, EVA, ABS, Gummi.
MED HENSYN TIL BORTSKAFFELSE
Produktet skal bortskaffes sikkert i overensstemmelse med lokale love.
RAPPORTERING
Venligst rapportér enhver alvorlig hændelse, der involverer brugen af denne enhed til både den kompetente myndighed i din stat og til producenten (angivet i dette dokument).
BEGRÆNSET GARANTI
Aspen Medical Products, LLC, Irvine, CA 92618, giver garanti over for brugeren, der oprindeligt køber dette produkt, at det er fri for mangler i materiale og udførelse. Den eneste forpligtelse Aspen Medical Products, LLC har i tilfælde af misligholdelse af garantien er reparation eller udskiftning af det eller de defekte produkter eller dele.

Aspen Medicinal firmaer, LLC er ikke forpligtet til i henhold til denne begrænsede garanti i tilfælde af:
(a) Produktet er ikke købt fra Aspen Medical Products, LLC eller gennem en af de autoriserede distributionskanaler;
(b) Produktet er blevet ændret;
(c) Alle dele, der er sat i produktet og ikke er leveret af Aspen Medical Products, LLCt; eller
(d) Produktet anvendes ikke i overensstemmelse med Aspen Medical Products, LLC brugsvejledning.

DET FOREGÅENDE ER DEN ENESTE OG EKSKLUSIVE RETSMIDDEL FOR FEJL I SERVICE AF, ELLER OM DER ER DEFEKTER I PRODUKTET. ASPEN MEDICINSKE PRODUKTER, LLC HAR IKKE ANSVARET UNDER DENNE ELLER UNDERFORSTÅENDE GARANTI FOR ALLE DIREKTE, SPECIELE, TILFÆLDIGE ELLER FØLGENDE SKADER. DENNE GARANTI ER I FORBINDELSE MED ALLE ANDRE GARANTIER, UDTRYKKET ELLER UNDERFORSTÅET, INKLUSIVE GARANTIEN FOR SALGSBARHED ELLER EGNETHED TIL ET SÆRLIGT FORMÅL ELLER BRUG, OG ALLE FORPLIGTELSER ELLER ANSVAR PÅ DEN DEL AF ASPEN LÆGEMIDLER, DER BRUGES I FORBINDELSE MED LÆGEMIDLER, ANVENDELSE AF PRODUKTERNE, DER ER FRISKRIVET OG UDELUKKET AF ASPEN MEDICAL PRODUCTS, LLC.

Denne garanti giver dig specifikke rettigheder, og eventuelle andre rettigheder, dette kan variere fra sted til sted.

En liste over autoriserede distributører i dit område er tilgængelig efter anmodning.

ΕΛΛΗΝΙΚΑ
1. ΔΙΑΤΑΞΗ ΣΥΣΤΗΜΑΤΟΣ
Α. Τρόμπα χειρός και Μετρητής Β. Ρυθμιζόμενα λουριά (Ιμάντες) C. Ολισθητήρας έλξης D. Μετρητής E. Κουμπί αποδέσμευσης
Α. ΤΡΟΜΠΑ ΧΕΙΡΟΣ ΚΑΙ ΜΕΤΡΗΤΗΣ
Η τρόμπα χειρός πεπιεσμένου αέρα (A) ρυθμίζει την δύναμη της έλξης που αποδίδεται. Καθώς ο αέρας τροφοδοτείται στον θάλαμο του διαγράμματος, ο μετρητής (D) δείχνει το μέγεθος της δύναμης που ασκείται στην οσφυϊκή περιοχή σε «λίβρες/κιλά δύναμης.» Οι αριθμητικές αξίες του μετρητή ανταποκρίνονται στην δύναμη που ασκείται στην οσφυϊκή περιοχή, μέσω του ολισθητήρα έλξης (C). Η τρόμπα χειρός περιλαμβάνει κουμπί αποδέσμευσης (E) που απελευθερώνει τον ολισθητήρα έλξης σε ουδέτερη θέση. Το κουμπί αποδέσμευσης μπορεί επίσης να χρησιμοποιηθεί για να βοηθήσει με την διακεκομμένη έλξη.
Σημείωση: Σε περίπτωση ανάγκης, πατήστε εντελώς και κρατήστε πατημένο το κουμπί αποδέσμευσης (E) μέχρι η συσκευή έλξης να είναι σε ουδέτερη θέση.
Β. ΡΥΘΜΙΖΟΜΕΝΑ ΛΟΥΡΙΑ
Αυτά τα ρυθμιζόμενα λουριά 3-κατευθύνσεων με ρυθμιζόμενες αγκράφες εξασφαλίζουν σταθερή και κατάλληλη εφαρμογή. Η μονάδα θα εφαρμόσει στις ιδιαιτερότητες του σώματός σας μέσω του παρόχου ιατρικής φροντίδας σας.
C. ΟΛΙΣΘΗΤΗΡΑΣ ΕΛΞΗΣ
Ο μηχανισμός του ολισθητήρα έλξης μετακινεί τον μεταφορέα κατά μήκος της μονάδας για της επίτευξη της επιθυμητής δύναμης έλξης.
2. ΟΔΗΓΙΕΣ ΧΡΗΣΗΣ
Στήσιμο (Δεν χρειάζεται συναρμολόγηση): Τοποθετήστε την συσκευή ComforTrac Lumbar Traction επάνω σε μια σταθερή, επίπεδη επιφάνεια. Χαλαρώστε τα ρυθμιζόμενα λουριά. Εκτείνετε εντελώς τα λουριά και τοποθετήστε τα στο πλάι της μονάδας.
Πατήστε το κουμπί αποδέσμευσης (E) στην τρόμπα για να σιγουρευτείτε πως η μηχανή έλξης βρίσκεται στην «ουδέτερη θέση». Τοποθετήστε την τρόμπα στο πλάι της μονάδας και βεβαιωθείτε πως ο σωλήνας δεν είναι τσακισμένος ή εμποδίζεται με άλλο τρόπο.
Ξαπλώστε επάνω στην συσκευή με τέτοιο τρόπο ώστε ο κορμός σας να είναι στο πλάι της συσκευής που γράφει «επάνω» ("upper").
I. Ασφαλίστε τους δύο ρυθμιζόμενους ιμάντες (B) επάνω στον κορμό σας και τα κάτω ισχία σας αντίστοιχα. Θυμηθείτε πως το ComforTrac Lumbar Device λειτουργεί καλύτερα με στενά αθλητικά ρούχα ή στο γυμνό δέρμα της μέσης. Σφίξτε τις αγκράφες όσο χρειάζεται τραβώντας τα λουριά τους.
II. Τοποθετήστε τα πέλματα στο πάτωμα. Προσέχετε να μην περιορίζετε την κίνηση ολίσθησης της συσκευής ολίσθησης έλξης (C).
III. Ξεκινήστε σταδιακά να τροφοδοτείτε με αέρα (A) μέχρι να φτάσετε στο μέγεθος της προτεινόμενης δύναμης έλξης. Ελέγχετε τον μετρητή της χειροκίνητης τρόμπας (D), και φροντίστε να μην ξεπεράσετε ποτέ το μέγεθος της δύναμης έλξης που προτείνει ο κλινικός σας γιατρός.
IV. Σταματήστε να τροφοδοτείτε με αέρα όταν έχετε φτάσει στο μέγεθος της προτεινόμενης δύναμης έλξης. Η τρόμπα χειρός (A) θα κρατήσει την πίεση αυτόματα.
Σημείωση: Εάν η ένδειξη δύναμης έλξης πέσει, μπορεί να έχει συμβεί από κίνηση του σώματος, αλλαγή θέσης του σώματος, ή από κίνηση της μονάδας. Για να το διορθώσετε, τροφοδοτείστε αργά ξανά με αέρα μέχρι την επιθυμητή ένδειξη δύναμης έλξης, και στην συνέχεια χαλαρώστε.
Σημείωση: Σε περίπτωση ανάγκης, πατήστε εντελώς και κρατήστε πατημένο το κουμπί αποδέσμευσης μέχρι η έλξη να είναι σε ουδέτερη θέση.
V. Αφού φτάσετε στην προτεινόμενη δύναμη έλξης, ξεκινήστε να χρονομετράτε την θεραπεία έλξης όπως σας έχει συμβουλεύσει ο κλινικός γιατρός σας.
VI. Μετά την ολοκλήρωση της θεραπείας έλξης, πατήστε το κουμπί αποδέσμευσης για να αφαιρέσετε την έλξη.
Για Διακεκομμένη Έλξη:
Η συσκευή ComforTrac Lumbar έχει σχεδιαστεί για να ανασύρεται όταν το κουμπί αποδέσμευσης είναι πατημένο και κρατημένο. Όταν η έλξη φτάσει στην επιθυμητή θέση, ξεκινήστε σταδιακά να τροφοδοτείτε με αέρα, όπως περιγράφεται παραπάνω, για να επιτύχετε την επιθυμητή δύναμη έλξης.
VII. Απελευθερώστε τα ρυθμιζόμενα λουριά (B). Χαλαρώστε για δύο λεπτά πριν αφαιρέσετε το σώμα σας από την συσκευή.
ΠΡΟΒΛΕΠΌΜΕΝΗ ΧΡΉΣΗ
Έλξη στην σπονδυλική στήλη.
ΕΝΔΕΊΞΕΙΣ
Μυοσκελετικά ή νευρολογικά προβλήματα της οσφυϊκή μοίρας της σπονδυλικής στήλης για την ανακούφιση από τον πόνο, χαλάρωση μυικών σπασμών, και αποσυμπίεση της σπονδυλικής στήλης.
ΑΝΤΕΝΔΕΙΞΕΙΣ
Υπερευαισθησία ή αλλεργίες σε οποιοδήποτε από τα υλικά από τα οποία αποτελείται η συσκευή. Η έλξη θα πρέπει να αποφεύγεται σε οποιαδήποτε κατάσταση της σπονδυλικής στήλης όπου η κίνηση μπορεί να επιδεινώσει την κατάσταση ή να έχει ως αποτέλεσμα την αστάθεια της σπονδυλικής στήλης, σε κάκωση της σπονδυλικής στήλης και/ή κάκωση νεύρου πράγμα που μπορεί να προκαλέσει παράλυση ή ισχαιμία.
ΜΗΝ ΚΑΝΕΤΕ ΧΡΗΣΗ ΕΑΝ ΕΧΕΤΕ ΤΑ ΠΑΡΑΚΑΤΩ ΙΑΤΡΙΚΑ ΠΡΟΒΛΗΜΑΤΑ: στένωση σπονδυλικής στήλης, κύφωση ή λόρδωση, εγκυμοσύνη, αντένδειξη λόγω κατάγματος, άμεσο τραύμα στην σπονδυλική στήλη, θρυμματισμός μεσοσπονδύλιου δίσκου, πυελικό τραύμα
ΠΡΟΦΥΛΆΞΕΙΣ
Διαβάστε προσεκτικά και κατανοήστε αυτές τις οδηγίες. Δώστε ιδιαίτερη προσοχή στις παρακάτω σημειώσεις:
- Προτεινόμενη δύναμη έλξης (θυμηθείτε, η έλξη δεν θα πρέπει ποτέ να προκαλεί πόνο).
- Προτεινόμενη διάρκεια έλξης για κάθε θεραπεία.
- Προτεινόμενοι χρόνοι διατήρησης και χαλάρωσης για διακεκομμένες εφαρμογές έλξης (με συμβουλή γιατρού). Πριν την χρήση, θυμηθείτε να έχετε ένα ρολόι σε προσβάσιμη θέση για να χρονομετράτε την θεραπεία.
- Προτεινόμενος αριθμός για θεραπείες έλξης ημερησίως ή εβδομαδιαία.
- Η συσκευή θα πρέπει να επανέρχεται σε θερμοκρασία δωματίου εάν είναι αποθηκευμένη σε θερμοκρασίες άνω των 100°F (37,8°C) ή κάτω των 50°F (10°C).

Σημείωση: Διαβάστε τις πληροφορίες και τις προφυλάξεις πριν χρησιμοποιήσετε την συσκευή ComforTrac Lumbar. Συμβουλευτείτε πάντα τον γιατρό ή τον θεραπευτή σας εάν έχετε κάποιες ερωτήσεις σχετικά με την χρήση της συσκευής.
ΟΔΗΓΊΕΣ ΦΡΟΝΤΊΔΑΣ
Πλύνετε με ήπιο απορρυπαντικό. Μην χρησιμοποιείτε χλώριο ή άλλα χημικά.
ΥΛΙΚΆ
Αλουμίνιο, Νάιλον, Πολυτετραφθοροαιθυλένιο, Πολυοξυμεθυλένιο, Πολυεστέρας, Χάλυβας, Ανοξείδωτος χάλυβας, Χαλκός, HDPE, Σιλικόνη, Πολυουρεθάνη, EVA, ABS, Καουτσούκ.
ΑΠΟΡΡΙΨΗ
Το προϊόν μπορεί να απορριφθεί με ασφάλεια σύμφωνα με τους τοπικούς κανονισμούς.
ΠΑΡΟΧΗ ΣΤΟΙΧΕΙΩΝ
Αναφέρετε οποιοδήποτε σοβαρό περιστατικό σχετικό με την χρήση της συσκευής αυτής στην αρμόδια αρχή της χώρας σας και στον κατασκευαστή (αναγράφεται στο παρόν έγγραφο).
ΠΕΡΙΟΡΙΣΜΕΝΗ ΕΓΓΥΗΣΗ
Η Aspen Medical Products, LLC, Irvine, CA 92618, εγγυάται προς τον χρήστη που έχει κάνει την αρχική αγορά του παρόντος προϊόντος πως δεν έχει ελαττώματα στα υλικά και την ποιότητα κατασκευής. Η μόνη υποχρέωση της Aspen Medical Products, LLC στην περίπτωση της μη ορθής εγγύησης θα είναι η επισκευή ή η αντικατάσταση του ελαττωματικού προϊόντος ή εξαρτήματος (-ών) του.

Η Aspen Medical Products, LLC δεν φέρει καμία υποχρέωση σύμφωνα με την παρούσα περιορισμένη εγγύηση στην περίπτωση που:
(α) Το προϊόν δεν έχει αγοραστεί από την Aspen Medical Products, LLC ή μέσω των εξουσιοδοτημένων της προμηθευτικών οδών.
(β) Το προϊόν έχει υποστεί μετατροπές.
(γ) Εξαρτήματα τα οποία δεν έχει προμηθεύσει η Aspen Medical Products, LLC έχουν ενσωματωθεί στο προϊόν, ή
(δ) Το προϊόν δεν έχει χρησιμοποιηθεί σύμφωνα με τις Οδηγίες Χρήσης της Aspen Medical Products, LLC.

ΤΑ ΠΡΟΑΝΑΦΕΡΘΕΝΤΑ ΑΠΟΤΕΛΟΥΝ ΤΗΝ ΜΟΝΗ ΚΑΙ ΑΠΟΚΛΕΙΣΤΙΚΗ ΑΠΟΖΗΜΙΩΣΗ ΣΤΗΝ ΣΥΝΤΗΡΗΣΗ, Ή ΕΛΑΤΤΩΜΑ, ΤΟΥ ΠΡΟΪΟΝΤΟΣ. Η ASPEN MEDICAL PRODUCTS, LLC ΔΕΝ ΦΕΡΕΙ ΕΥΘΥΝΗ ΣΥΜΦΩΝΑ ΜΕ ΤΗΝ ΠΑΡΟΥΣΑ Ή ΤΗΝ ΟΠΟΙΑ ΥΠΟΔΗΛΟΥΜΕΝΗ ΕΓΓΥΗΣΗ ΠΡΟΣ ΟΠΟΙΕΣΔΗΠΟΤΕ ΑΜΕΣΕΣ, ΕΙΔΙΚΕΣ, ΣΥΝΕΠΑΓΟΜΕΝΕΣ, Ή ΣΥΝΕΠΑΚΟΛΟΥΘΕΣ ΒΛΑΒΕΣ. Η ΠΑΡΟΥΣΑ ΕΓΓΥΗΣΗ ΙΣΧΥΕΙ ΣΕ ΣΥΝΔΥΑΣΜΟ ΜΕ ΤΙΣ ΟΠΟΙΕΣ ΑΛΛΕΣ ΕΓΓΥΗΣΕΙΣ, ΡΗΤΕΣ Ή ΥΠΟΔΗΛΟΥΜΕΝΕΣ, ΣΥΜΠΕΡΙΛΑΜΒΑΝΟΜΕΝΗΣ ΤΗΣ ΕΓΓΥΗΣΗΣ ΕΜΠΟΡΙΚΟΤΗΤΑΣ Ή ΚΑΤΑΛΛΗΛΟΤΗΤΑΣ ΠΡΟΣ ΚΑΠΟΙΟ ΣΥΓΚΕΚΡΙΜΕΝΟ ΣΚΟΠΟ Ή ΧΡΗΣΗ, ΚΑΙ ΜΕ ΟΛΕΣ ΤΙΣ ΥΠΟΧΡΕΩΣΕΙΣ Ή ΕΥΘΥΝΕΣ ΤΗΣ ASPEN ΣΕ Ο,ΤΙ ΑΦΟΡΑ ΤΑ ΙΑΤΡΙΚΑ ΠΡΟΪΟΝΤΑ ΤΗΣ ΓΙΑ ΒΛΑΒΕΣ ΠΟΥ ΠΡΟΚΥΠΤΟΥΝ ΑΠΟ Ή ΣΕ ΣΧΕΣΗ ΜΕ ΤΗΝ ΧΡΗΣΗ ΤΩΝ ΠΡΟΪΟΝΤΩΝ, ΠΟΥ ΔΙΑ ΤΟΥ ΠΑΡΟΝΤΟΣ ΕΞΑΙΡΟΥΝΤΑΙ ΑΠΟ ΤΑ ΙΑΤΡΙΚΑ ΠΡΟΪΟΝΤΑ ΤΗΣ ASPEN, LLC.

Η παρούσα εγγύηση σας προσφέρει συγκεκριμένα νομικά δικαιώματα και ενδέχεται να έχετε άλλα δικαιώματα που διαφέρουν ανάλογα με την τοποθεσία.

Κατάλογος εξουσιοδοτημένων προμηθευτών στην περιοχή σας είναι διαθέσιμος κατόπιν αιτήματος.

NORSK
1. SYSTEM LAYOUT
A. Håndpumpe og måler B. Justerbare stropper (belter) C. Trekkskyver D. Måler E. Utløserknapp
A. HÅNDPUMPE OG MÅLER
Den pneumatiske håndpumpen (A) justerer nivå av trekkraften som leveres. Når luft pumpes inn i membranens kammer, indikerer måleren (D) hvor mye kraft som påføres lumbalområdet i "pund/kg kraft." De numeriske verdiene på måleren tilsvarer kraften som påføres lumbalområdet, ved hjelp av trekksliden (C). Håndpumpen inkluderer en utløserknapp (E) som frigjør trekksliden til nøytral posisjon. Utløserknappen kan også brukes til å hjelpe til med intermitterende trekkraft.
Obs: I en nødsituasjon, trykk og hold utløserknappen (E) helt nede til trekkanordningen er i nøytral posisjon.
B. JUSTERBARE STROPPER
Disse 3-veis justerbare stroppene med justerbare spenner sørger for en sikker og riktig passform. Enheten skal tilpasses etter kroppens spesifikasjoner av helsepersonell.
C. TREKKSKYVER
Trekkskyvemekanismen beveger vognen langs enheten for å oppnå ønsket trekkraft.
2. INSTRUKSJONER FOR BRUK
Oppsett (ingen montering er nødvendig): Plasser ComforTrac Lumbar Traction-enheten på en fast, flat overflate. Løsne justerbare belter. Trekk beltene helt ut og legg dem til siden av enheten.
Trykk inn utløserknappen (E) på pumpen for å sikre at trekkanordningen er i "nøytral posisjon". Plasser pumpen på siden av enheten og sørg for at slangen ikke er krympet eller hindret på noen måte.
Legg deg ned på enheten slik at overkroppen er på siden av enheten merket "øvre".
I. Fest de to justerbare beltene (B) over henholdsvis overkroppen og nedre hofter. Husk at din ComforTrac Lumbar Device fungerer best på formtilpassede atletiske klær eller den nakne huden i midtseksjonen. Stram spennene etter behov ved å trekke i spennestroppene.
II. Plasser føttene på gulvet. Vær forsiktig så du ikke hindrer glidebevegelsen til trekkglideanordningen (C).
III. Begynn gradvis å pumpe (A) til den anbefalte trekkraften er oppnådd. Overvåk håndpumpemåleren (D), og pass på å aldri overskride mengden trekkraft som er foreskrevet av legen din.
IV. Stopp pumpingen når den anbefalte trekkraften er oppnådd. Håndpumpen (A) vil holde trykket automatisk.
Obs: Hvis nivå av trekkraften synker, kan det ha vært forårsaket av kroppsbevegelse, reposisjonering eller enhetsbevegelse. For å rette opp, pump sakte tilbake til ønsket trekkraftavlesning, og slapp av.
Merk: I en nødsituasjon, trykk og hold utløserknappen helt nede til trekkraften er i nøytral posisjon.
V. Etter at du har nådd den anbefalte trekkraften, begynn å tidsbestemme trekkbehandlingen som foreskrevet av legen din.
VI. Etter at trekkraftbehandlingen er fullført, trykk på utløserknappen for å frigjøre trekkraften.
For intermitterende trekkraft:
Din ComforTrac Lumbar-enhet er utformet for å trekke seg tilbake når utløserknappen holdes nede. Etter at anordningen har nådd ønsket posisjon, begynner du gradvis å pumpe, som instruert ovenfor, for å oppnå ønsket trekkraft.
VII. Løsne de justerbare stroppene (B). Slapp av i et par minutter før du fjerner kroppen fra enheten.
TILTENKT BRUK
Enheten er ment for å gi trekkraft til ryggraden.
INDIKASJONER
Muskuloskeletal eller nevrologisk svekkelse av korsryggen for å lindre smerte, slappe av muskelspasmer og dekomprimere ryggradsstrukturer.
KONTRAINDIKASJONER
Overfølsomhet eller allergi mot noen av materialene som enheten er laget av. Trekk bør unngås i enhver tilstand av ryggraden der bevegelse kan forverre tilstanden eller resultere i spinal ustabilitet, spinal skade og/eller skade på nerverot med risiko for å forårsake lammelse eller iskemi.
IKKE BRUK HVIS DU HAR FØLGENDE FORHOLD: spinal stenose, krumning av ryggraden, graviditet, kontraindisert for brudd, direkte traumer på ryggraden, skivefragmentering, bekkentraume
FORHOLDSREGLER
Les nøye og gjør deg kjent med disse instruksjonene. Vær spesielt oppmerksom på følgende elementer:
- Anbefalt trekkraft (husk at trekkraft aldri skal forårsake smerte).
- Anbefalt trekkvarighet for hver behandling.
- Anbefalte holde- og avspenningstider for intermitterende trekkraftapplikasjoner (hvis foreskrevet).
  Før bruk, husk å ha en klokke lett tilgjengelig for å forstå hvor lenge behandlingen tar.
- Anbefalt antall traksjonsbehandlinger daglig eller ukentlig.
- Enheten bør returneres til omgivelsestemperatur hvis den lagres over 100°F (37,8°C) eller under 50°F (10°C).

Obs: Les informasjonen og forholdsreglene før du bruker ComforTrac Lumbar-enheten. Rådfør deg alltid med din lege eller terapeut hvis du har spesifikke spørsmål angående bruken av enheten.
VEDLIKEHOLDSRÅD
Vask med mildt vaskemiddel. Ikke bruk blekemiddel eller andre kjemikalier.

MATERIALERAluminium, Nylon, Teflon, Messing Delrin, Polyester, Stål, Rustfritt Stål, Kobber, HDPE, Silisium, Polyuretan, EVA, ABS, Gummi.
AVHENDING
Produktet kan trygt avhendes i samsvar med lokale lover.
RAPPORTERING
Rapporter alvorlige hendelser som invplverer bruk av denne enheten til både kompetent myndighet i din stat og til produsenten (oppført i dette dokumentet).
BEGRENSET GARANTI
Aspen Medical Products, LLC, Irvine, CA 92618, garanterer til brukeren som opprinnelig kjøper dette produktet at det er fritt for mangler i materiale og utførelse. Den eneste forpliktelsen til Aspen Medical Products, LLC i tilfelle brudd på garantien skal være å garantere eller skifte ut det defekte produktet eller delen(e).

Aspen Medical Products, LLC skal ikke ha noen forpliktelse under denne begrensede garantien dersom:
(a) Produktet ikke ble kjøpt fra Aspen Medical Products, LLC eller gjennom dets autoriserte distribusjonskanaler;
(b) Produktet er endret;
(c) Deler som ikke leveres av Aspen Medical Products, LLC er satt inn i produktet; eller
(d) Produktet ikke brukes i samsvar med bruksanvisningen til Aspen Medical Products LLC.

DET FOREGÅENDE ER DET ENESTE OG EKSKLUSIVE RETTSMIDLET FOR SVIKT I SERVICE AV, ELLER MANGEL PÅ, PRODUKTET. ASPEN MEDICAL PRODUCTS, LLC SKAL IKKE VÆRE ANSVARLIG UNDER DENNE ELLER NOEN IMPLISERT GARANTI FOR NOEN DIREKTE, SPESIELLE, TILFELDIGE ELLER FØLGESKADER. DENNE GARANTIEN ERSTATTER ALLE ANDRE GARANTIER, UTTRYKT ELLER IMPLISERT, INKLUDERT GARANTI OM SALGBARHET ELLER EGNETHET FOR ET SPESIFIKT FORMÅL ELLER SPESIFIKK BRUK, OG ALLE FORPLIKTELSER ELLER ANSVAR FRA ASPEN MEDICAL PRODUCTS FOR SKADER SOM OPPSTÅR FRA ELLER I FORBINDELSE MED BRUKEN AV PRODUKTENE, SOM HERVED FRASKRIVES OG EKSKLUDERES AV ASPEN MEDICAL PRODUCTS, LLC.

Denne garantien gir deg spesifikke juridiske rettigheter og du kan ha andre rettigheter som varierer fra sted til sted.

En liste over autoriserte distributører i ditt område er tilgjengelig ved forespørsel.

POLSKI
1. SCHEMAT SYSTEMU
A. Pompka ręczna i wskaźnik B. Regulowane pasy C. Suwak trakcji D. Miernik E. Przycisk zwalniający
A. POMPKA RĘCZNA I WSKAŹNIK
Pneumatyczna pompka ręczna (A) reguluje siłę dostarczanej trakcji. Gdy powietrze jest pompowane do komory membrany, miernik (D) wskazuje siłę przykładaną do obszaru lędźwiowego w „funtach/kg siły". Wartości liczbowe na mierniku odpowiadają sile przykładanej do obszaru lędźwiowego za pomocą suwaka trakcji (C). Pompka ręczna zawiera przycisk zwalniający (E), który zwalnia suwak do pozycji neutralnej. Przycisk zwalniający może być również używany do wspomagania trakcji przerywanej.
Uwaga: W sytuacji awaryjnej należy całkowicie wcisnąć i przytrzymać przycisk zwalniający (E), aż urządzenie trakcyjne znajdzie się w położeniu neutralnym.
B. REGULOWANE PASY
Te 3-drożne regulowane paski z regulowanymi klamrami zapewniają bezpieczne i prawidłowe dopasowanie. Urządzenie powinno zostać dopasowane do indywidualnych wymiarów ciała przez pracownika służby zdrowia.
C. SUWAK TRAKCYJNY
Mechanizm suwaka trakcyjnego przesuwa prowadnicę wzdłuż urządzenia w celu uzyskania pożądanej siły trakcyjnej.
2. INSTRUKCJE UŻYTKOWANIA
Ustawianie (montaż nie jest wymagany): Umieść urządzenie do trakcji lędźwiowej ComforTrac na twardej, płaskiej powierzchni. Poluzuj regulowane pasy. Całkowicie rozciągnij pasy i połóż je z boku urządzenia.
Nacisnąć przycisk zwalniający (E) na pompce, aby upewnić się, że urządzenie trakcyjne znajduje się w „pozycji neutralnej". Umieść pompkę z boku urządzenia i upewnij się, że wężyk nie jest zaciśnięty ani w żaden sposób zablokowany.
Połóż się na urządzeniu tak, aby tułów znajdował się po stronie oznaczonej jako „górna".
I. Zamocuj dwa regulowane pasy (B) odpowiednio na tułowiu i dolnej części bioder. Pamiętaj, że urządzenie lędźwiowe ComforTrac działa najlepiej przy dopasowanej odzieży sportowej lub na odsłoniętej skórze. W razie potrzeby dociągnij klamry, pociągając za nie.
II. Postaw stopy na podłodze. Uważaj, aby nie utrudniać ruchu suwaka prowadnicy trakcyjnej (C).
III. Stopniowo pompuj (A), aż do osiągnięcia zalecanej siły trakcji. Monitoruj wskaźnik pompki ręcznej (D), upewniając się, że nigdy nie przekraczasz zalecanej przez lekarza siły trakcji.
IV. Po osiągnięciu zalecanej siły trakcji należy przestać pompować. Pompka ręczna (A) automatycznie utrzyma ciśnienie.
Uwaga: Jeśli odczyt siły trakcji spada, może to być spowodowane ruchem ciała, zmianą pozycji lub ruchem urządzenia. Aby to poprawić, należy powoli dopompować do żądanego odczytu siły trakcji, a następnie rozluźnić.
Uwaga: W sytuacji awaryjnej należy całkowicie wcisnąć i przytrzymać przycisk zwalniający, aż trakcyjna znajdzie się w położeniu neutralnym.
V. Po osiągnięciu zalecanej siły trakcji należy rozpocząć terapię trakcyjną zgodnie z zaleceniami lekarza.
VI. Po zakończeniu terapii trakcyjnej naciśnij przycisk zwalniający, aby zwolnić trakcję.
Trakcja przerywana:
Urządzenie ComforTrac Lumbar zostało zaprojektowane tak, aby wycofywało się po naciśnięciu i przytrzymaniu przycisku zwalniającego. Po osiągnięciu żądanej pozycji trakcji należy rozpocząć stopniowe pompowanie, zgodnie z powyższymi instrukcjami, aby osiągnąć żądaną siłę trakcji.
VII. Zwolnij regulowane pasy (B). Odpręż się przez kilka minut przed podniesieniem ciała z urządzenia.
PRZEZNACZENIE
Do stosowania w terapii trakcyjnej kręgosłupa.
WSKAZANIA
Uszkodzenia mięśniowo-szkieletowe lub neurologiczne odcinka lędźwiowego kręgosłupa w celu złagodzenia bólu, rozluźnienia skurczów mięśni i dekompresji struktur kręgosłupa.
PRZECIWWSKAZANIA
Nadwrażliwość lub alergia na którykolwiek z materiałów użytych do produkcji stabilizatora. Trakcji należy unikać jeśli ruch może pogorszyć stan kręgosłupa lub jego spowodować niestabilność lub uraz i/lub uszkodzenie korzeni nerwowych z ryzykiem paraliżu lub niedokrwienia.
NIE UŻYWAĆ W PRZYPADKU NASTĘPUJĄCYCH SCHORZEŃ: zwężenie kanału kręgowego, skrzywienie kręgosłupa, ciąża, przeciwwskazanie w przypadku złamań, bezpośredni uraz kręgosłupa, fragmentacja dysku, uraz miednicy
ŚRODKI OSTROŻNOŚCI
Należy uważnie przeczytać i zapoznać się z niniejszymi instrukcjami. Należy zwrócić szczególną uwagę na następujące elementy:
- Zalecana siła trakcji (należy pamiętać, że trakcja nigdy nie powinna powodować bólu).
- Zalecany czas trwania każdorazowej terapii trakcyjnej.
- Zalecane czasy przytrzymania i rozluźnienia w przypadku przerywanej trakcji (jeśli została zalecona).
  Przed użyciem należy pamiętać, aby mieć dostęp do zegarka w celu odmierzania czasu zabiegu.
- Zalecana liczba terapii trakcyjnych dziennie lub tygodniowo.
- W przypadku przechowywania w temperaturze powyżej 100°F (37,8°C) lub poniżej 50°F (10°C) urządzenie należy umieścić ponownie w temperaturze otoczenia.

Uwaga: Przed użyciem urządzenia ComforTrac Lumbar należy zapoznać się z instrukcjami i środkami ostrożności. W przypadku szczegółowych pytań dotyczących korzystania z urządzenia należy zawsze skonsultować się z lekarzem lub terapeutą.
INSTRUKCJE KONSERWACJI
Czyścić przy użyciu łagodnego detergentu. Nie używać wybielaczy ani innych środków chemicznych.
MATERIAŁY
Aluminium, nylon, teflon, mosiądz, delrin, poliester, stal, stal nierdzewna, miedź, HDPE, silikon, poliuretan, EVA, ABS, guma.
UTYLIZACJA
Produkt może być bezpiecznie utylizowany zgodnie z lokalnymi przepisami.
ZGŁOSZENIA
Prosimy o zgłaszanie wszelkich poważnych incydentów związanych z użytkowaniem tego urządzenia zarówno właściwym władzom stanowym, jak i producentowi (wymienionemu w niniejszym dokumencie).
OGRANICZONA GWARANCJA
Aspen Medical Products, LLC, Irvine, CA 92618, gwarantuje użytkownikowi, który zakupił oryginalny produkt, że jest on wolny od wad materiałowych i produkcyjnych. Jedynym obowiązkiem firmy Aspen Medical Products, LLC w przypadku naruszenia gwarancji jest naprawa lub wymiana wadliwego produktu lub jego części.

Firma Aspen Medical Products, LLC nie ma żadnych zobowiązań w ramach niniejszej ograniczonej gwarancji w przypadku, gdy:
(a) Produkt nie został zakupiony w firmie Aspen Medical Products, LLC ani poprzez autoryzowane kanały dystrybucji;
(b) Produkt został zmodyfikowany;
(c) Do produktu wmontowano elementy, które nie zostały dostarczone przez Aspen Medical Products, LLC lub
(d) Produkt nie jest stosowany zgodnie z instrukcjami użytkowania firmy Aspen Medical Products, LLC.

POWYŻSZE JEST JEDYNYM I WYŁĄCZNYM ŚRODKIEM ZARADCZYM W PRZYPADKU NIEPRAWIDŁOWEGO DZIAŁANIA LUB WADY PRODUKTU. ASPEN MEDICAL PRODUCTS, LLC NIE PONOSI ODPOWIEDZIALNOŚCI W RAMACH NINIEJSZEJ LUB DOROZUMIANEJ GWARANCJI ZA JAKIEKOLWIEK BEZPOŚREDNIE, SPECJALNE, PRZYPADKOWE LUB WYNIKOWE SZKODY. NINIEJSZA GWARANCJA ZASTĘPUJE WSZELKIE INNE GWARANCJE, WYRAŻONE LUB DOROZUMIANE, W TYM GWARANCJĘ PRZYDATNOŚCI HANDLOWEJ LUB PRZYDATNOŚCI DO OKREŚLONEGO CELU LUB ZASTOSOWANIA, ORAZ WSZELKIE OBOWIĄZKI LUB ZOBOWIĄZANIA ZE STRONY ASPEN MEDICAL PRODUCTS ZA SZKODY WYNIKAJĄCE Z UŻYTKOWANIA LUB ZWIĄZANE Z UŻYTKOWANIEM PRODUKTÓW, KTÓRE ZOSTAJĄ NINIEJSZYM WYŁĄCZONE PRZEZ ASPEN MEDICAL PRODUCTS, LLC.

Niniejsza gwarancja przyznaje nabywcy określone prawa. Mogą też istnieć inne prawa, które różnią się w zależności od lokalizacji.

Lista autoryzowanych dystrybutorów z okolicy jest dostępna na żądanie.

SUOMI
1. JÄRJESTELMÄN ASETTELU
A. Käsipumppu ja mittari B. Säädettävät hihnat (vyöt) C. Vetovipu D. Mittari E. Vapautuspainike
A. KÄSIPUMPPU JA MITTARI
Paineilmakäsipumppu (A) säätää toimitetun vetovoiman. Kun ilmaa pumpataan venttiilin kammioon, mittari (D) näyttää lannerangan alueelle kohdistetun voiman määrän "naulaa/kg voimaa." Mittarissa olevat numeroarvot vastaavat lannerangan alueelle vetovivun (C) avulla kohdistettua voimaa. Käsipumppu sisältää vapautuspainikkeen (E), joka vapauttaa vetovivun vapaa-asentoon. Vapautuspainiketta voidaan myös käyttää auttamaan ajoittaista vetovoimaa.
Huomio: Hätätilanteessa paina vapautuspainike (E) pohjaan ja pidä sitä painettuna, kunnes vetolaite on vapaa-asennossa.
B. SÄÄDETTÄVÄT HIHNAT
Nämä 3-suuntaiset säädettävät hihnat säädettävillä soljilla varmistavat turvallisen ja oikean istuvuuden. Terveydenhuollon tarjoaja sovittaa yksikön kehosi määritelmiin.
C. VETOVIPU
Vetovipumekanismi liikuttaa vaunua pitkin yksikköä halutun vetovoiman saavuttamiseksi.
2. KÄYTTÖOHJEET
Asennus (kokoamista ei vaadita): Aseta ComforTrac Lumbar Traction -laite kiinteälle, tasaiselle alustalle. Löysää säädettävät vyöt. Pidennä vyöt kokonaan mittaansa ja aseta ne laitteen sivulle.
Paina pumpun vapautuspainiketta (E) varmistaaksesi, että vetolaite on "vapaa-asennossa". Aseta pumppu yksikön sivulle ja varmista, että letku ei ole puristunut tai estynyt millään tavalla.
Makaa laitteen päällä niin, että vartalosi on laitteen sivulla, jossa on merkintä "ylempi".
I. Kiinnitä kaksi säädettävää vyötä (B) vartaloosi ja lantion alapuolelle. Muista, että ComforTrac Lumbar Device toimii parhaiten tyköistuvilla urheiluvaatteilla tai keskivartalosi paljaalla iholla. Kiristä soljet tarvittaessa vetämällä soljen hihnoista.
II. Aseta jalkateräsi lattialle. Varo estämästä vetoliukulaitteen (C) liukuliikettä.
III. Aloita asteittainen pumppaus (A), kunnes suositeltu vetovoiman määrä on saavutettu. Tarkkaile käsipumpun mittaria (D) ja varmista, että et koskaan ylitä kliinikon määräämää vetovoimaa.
IV. Lopeta pumppaus, kun suositeltu vetovoiman määrä on saavutettu. Käsipumppu (A) pitää paineen automaattisesti.
Huomio: Jos vetovoiman lukema putoaa, se on saattanut johtua kehon liikkeestä, uudelleen sijoittumisesta tai yksikön liikkeestä. Oikaistaksesi pumppaa hitaasti takaisin haluttuun vetovoimalukemaan ja löysennä sitten.
Huomio: Hätätilanteessa paina vapautuspainike täysin pohjaan ja pidä sitä painettuna, kunnes vetovoima on vapaa-asennossa.
V. Kun olet saavuttanut suositellun vetovoiman, aloita vetohoidon ajoitus kliinikkosi määräämällä tavalla.
VI. Kun vetokäsittely on valmis, vapauta vetovoima painamalla vapautuspainiketta.
Ajoittainen veto:
ComforTrac Lumbar -laitteesi on suunniteltu vetäytymään sisään, kun vapautuspainiketta painetaan ja pidetään alhaalla. Kun veto on saavuttanut halutun asennon, aloita asteittainen pumppaus yllä olevien ohjeiden mukaisesti saavuttaaksesi halutun vetovoiman.
VII. Vapauta säädettävät hihnat (B). Rentoudu muutama minuutti ennen kuin irrotat kehosi laitteesta.
KÄYTTÖTARKOITUS
Selkärangan vetovoiman tarjoamiseen.
INDIKAATIOT
Lannerangan tuki- ja liikuntaelimistön tai neurologinen vamma, joka lievittää kipua, rentouttaa lihaskouristuksia ja alentaa painetta selkärangan rakenteissa.
KONTRAINDIKAATIOT
Yliherkkyys tai allergia jollekin materiaalille, josta laite on valmistettu. Vetoa tulee välttää kaikissa selkärangan sairauksissa, joissa liike voi pahentaa tilaa tai johtaa selkärangan epävakauteen, selkärangan vaurioon ja/tai hermojuurivaurioon, mikä voi aiheuttaa halvaantumisen tai iskemian.
ÄLÄ KÄYTÄ, JOS SINULLA ON SEURAAVAT TILAT: selkärangan ahtauma, selkärangan kaarevuus, raskaus, kontraindikaatioita murtumille, selkärangan suora vamma, levyn sirpaloituminen, lantiovamma
VAROTOIMET
Lue nämä ohjeet huolellisesti ja tutustu niihin. Kiinnitä erityistä huomiota seuraaviin kohtiin:
- Suositeltu vetovoima (muista, että veto ei saa koskaan aiheuttaa kipua).
- Suositeltu vetokesto jokaiselle hoidolle.
- Suositeltavat pito- ja rentoutumisajat ajoittaisissa vetosovelluksissa (jos määrätty). Muista ennen käyttöä kellon helppo saatavuus, jotta voit ottaa aikaa hoitoa varten.
- Suositeltu vetohoitojen määrä päivittäin tai viikoittain.
- Laite on palautettava huoneenlämpöön, jos sitä säilytetään yli 100°F (37,8°C):n tai alle 50°F (10°C):n lämpötilassa.

Huomio: Lue tiedot ja varotoimet ennen ComforTrac Lumbar -laitteen käyttöä. Ota aina yhteyttä lääkäriisi tai terapeuttiin, jos sinulla on erityisiä kysymyksiä laitteen käytöstä.
HOITO-OHJEET
Pese miedolla pesuaineella. Älä käytä valkaisuaineita tai muita kemikaaleja.
MATERIAALIT
Alumiini, Nylon, Teflon, Messinkidelrin, polyesteri, teräs, ruostumaton teräs, kupari, HDPE, silikoni, polyuretaani, EVA, ABS, kumi.
HÄVITTÄMINEN
Tuote voidaan hävittää turvallisesti paikallisten lakien mukaisesti.
RAPORTOINTI
Ilmoita tämän laitteen käyttöön liittyvistä vakavista tapahtumista sekä osavaltiosi toimivaltaiselle viranomaiselle että valmistajalle (lueteltu tässä asiakirjassa).
RAJOITETTU TAKUU
Aspen Medical Products, LLC, Irvine, CA 92618, takaa käyttäjälle, joka alun perin ostaa tämän tuotteen, ettei siinä ole materiaali- tai valmistusvirheitä. Aspen Medical Products, LLC:n ainoa velvollisuus takuun rikkomisen yhteydessä on korjata tai vaihtaa viallinen tuote tai osa(t).

Aspen Medical Products, LLC:llä ei ole tämän rajoitetun takuun mukaisia velvoitteita, jos:
(a) Tuotetta ei ostettu Aspen Medical Products, LLC:ltä tai sen valtuuttamien jakelukanavien kautta;
(b) Tuotetta on muunnettu;
(c) Mikä tahansa osa, joita Aspen Medical Products, LLC ei ole toimittanut, liitetään tuotteeseen; tai
(d) Tuotetta ei käytetä Aspen Medical Products, LLC:n Käyttöohjeiden mukaisesti.

EDELTÄVÄ ON AINOA JA YKSINOMAINEN KORVAUSVAATIMUS PUUTTEESEEN TAI VIRHEESEEN TUOTTEEN PALVELUSSA TAI TUOTTEESSA. ASPEN MEDICAL PRODUCTS, LLC EI OLE VASTUUSSA TAKUUN TAI IMPLISIITTISEN TAKUUN MISTÄÄN SUORISTA, ERITYISISTÄ, TAPAHTUMISTA TAI SITÄ SEURANNEISTA VAHINGOISTA. TÄMÄ TAKUU KOSKEE KAIKKIA MUITA TAKUITA, ILMOITETTUJA TAI IMPLISIITTISIÄ, MUKAAN LUKIEN TAKUU MYYNTIKELPOISUUDESTA TAI SOVELTUVUUDESTA ERITYISEEN TARKOITUKSEEN TAI KÄYTTÖÖN, JA KAIKKI ASPEN-LÄÄKEVALMISTEIDEN VELVOLLISUUDET TAI VASTUUT VAHINGOILLE, JOTKA JOHTUVAT TUOTTEIDEN KÄYTÖSTÄ TAI LIITTYVÄT TUOTTEIDEN KÄYTTÖÖN, MISTÄ ASPEN MEDICAL PRODUCTS, LLC TÄMÄN JÄLKEEN SANOUTUU IRTI JA SULKEE POIS.

Tämä takuu antaa sinulle tiettyjä laillisia oikeuksia, ja sinulla voi olla muita oikeuksia, jotka vaihtelevat alueittain.

Luettelo valtuutetuista jakelijoista alueellasi on saatavana pyynnöstä.

SVENSKA
1. SYSTEMLAYOUT
A. Handpump och mätare B. Justerbara remmar C. Dragbana D. Mätare E. Frigöringsknapp
A. HANDPUMP OCH MÄTARE
Den pneumatiska handpumpen (A) justerar kraften i det drag som levereras. När luft pumpas in i membranets kammare indikerar mätaren (D) den kraft som appliceras på ländryggen i "pund/kg". Det numeriska värdet på mätaren motsvarar den kraft som appliceras på ländryggen med hjälp av dragbanan (C). Handpumpen inbegriper en frigöringsknapp (E) som frigör dragbanan till neutral position. Frigöringsknappen kan även användas för att assistera vid intermittent dragning.
Obs: I en nödsituation ska du trycka ner frigöringsknappen (E) helt och hålla den nedtryckt tills dragenheten är i neutralt läge.
B. JUSTERBARA REMMAR
Dessa justerbara remmar med 3 lägen och justerbara spännen ger en säker och korrekt passform. Enheten ska anpassas till dina kroppsspecifikationer av din vårdgivare.
C. DRAGBANA
Dragbanans mekanism för släden längs enheten för att åstadkomma önskad dragkraft.
2. BRUKSANVISNING
Installation (ingen montering behövs): Placera ComforTrac Lumbar Traction-enheten på en stadig, platt yta. Lossa de justerbara remmarna. Dra ut remmarna helt och lägg dem vid sidan av enheten.
Tryck på frigöringsknappen (E) på pumpen för att säkerställa att enheten är i "neutralläge". Placera pumpen vid sidan av enheten och se till att slangen inte är snodd eller hindras på något sätt.
Lägg dig ner på enheten så att din torso är på sidan av enheten märkt "upper" (övre).
I. Spänn fast de två justerbara remmarna (B) över din torso och nederdelen av höfterna. Kom ihåg att ComforTrac Lumbar Device fungerar bäst när den sitter på tätt sittande träningskläder eller bar hud i mittpartiet. Dra åt spännena efter behov genom att dra i spännremmarna.
II. Sätt ner dina fötter på golvet. Var noga så att du inte råkar komma i vägen för dragenhetens glidrörelse (C).
III. Börja stegvis pumpa upp (A) tills rekommenderad dragkraft har uppnåtts. Håll koll på handpumpens mätare (D) så att den inte överskrider dragkraften som din läkare förskrivit.
IV. Sluta pumpa när den rekommenderad dragkraften har uppnåtts. Handpumpen (A) håller kvar trycket automatiskt.
Obs: Om avläsningen av dragkraften sjunker kan det bero på kroppsrörelse, ompositionering eller att enheten rört sig. Detta kan du korrigera genom att långsamt pumpa upp till önskad dragkraft och sedan slappna av.
Obs: I en nödsituation ska du trycka ner frigöringsknappen helt och hålla den nedtryckt tills dragenheten är i neutralt läge.
V. Efter att du har uppnått rekommenderad dragkraft ska du börja ta tid på dragbehandlingen enligt din läkares anvisningar.
VI. När dragbehandlingen har slutförts ska du trycka på frigöringsknappen för att lossa dragenheten.
Vid intermittent dragning:
ComforTrac Lumbar-enheten har konstruerats så att den dras tillbaka när frigöringsknappen trycks in och hålls nedtryckt. När dragningen har nått önskad position ska du börja pumpa stegvis, enligt anvisningen ovan, för att nå önskad dragkraft.
VII. Lossa de justerbara remmarna (B). Slappna av i några minuter innan du börjar ta av dig enheten.
AVSEDD ANVÄNDNING
Att tillhandahålla dragning av ryggraden.
INDIKATIONER
Muskuloskeletal eller neurologisk åverkan på ländryggen för att lindra smärta, få muskelspasmer att lugna sig och dekomprimera ryggradsstrukturer.
KONTRAINDIKATIONER
Överkänslighet eller allergier mot något av de material som enheten är tillverkad av. Dragning ska undvikas vid tillstånd i ryggraden där rörelse kan förvärra tillståndet eller resultera i instabilitet i ryggraden, ryggskador och/eller nervrotsskada som riskerar att orsaka förlamning eller ischemi.
ANVÄND INTE OM DU HAR FÖLJANDE TILLSTÅND: spinal stenos, ryggradsdeformeringar, graviditet, kontraindikationer för frakturer, direkt trauma på ryggraden, fragmenterad kota, bäckenbrott
FÖRSIKTIGHETSÅTGÄRDER
Läs igenom dessa anvisningar noga och bekanta dig med dem. Var särskilt noga med följande saker:
- Rekommenderad dragkraft (kom ihåg, dragning ska inte orsaka smärta).
- Rekommenderad varaktighet för dragningen för varje behandling.
- Rekommenderade håll- och avslappningstider för intermittenta dragningstillämpningar (om detta förskrivits).
  Kom ihåg att ha en klocka lätt åtkomlig så att du kan hålla reda på tiden för behandlingen.
- Rekommenderat antal dragbehandlingar per dag eller vecka.
- Enheten ska återbördas till omgivningstemperatur om den förvaras i över 100°F (37,8°C) eller under 50°F (10°C).

Obs: Läs igenom informationen och försiktighetsåtgärderna innan du använder ComforTrac Lumbar-enheten. Konsultera alltid din läkare eller terapeut om du har specifika frågor gällande användning av enheten.
SKÖTSELANVISNINGAR
Tvätta med ett milt rengöringsmedel. Använd inte blekmedel eller andra kemikalier.
MATERIAL
Aluminum, nylon, teflon, mässingsdelrin, polyester, stål, rostfritt stål, koppar, HDPE, kisel, polyuretan, EVA, ABS, gummi.
BORTSKAFFANDE
Produkten kan kasseras på ett säkert sätt i enlighet med lokala lagar.
RAPPORTERING
Vänligen rapportera alla allvarliga händelser som rör användningen av denna enhet till både den behöriga myndigheten i ditt land och till tillverkaren (listad i detta dokument).
BEGRÄNSAD GARANTI
Aspen Medical Products, LLC, Irvine, CA 92618, garanterar användaren som ursprungligen köper denna produkt att den är fri från defekter i material och utförande. Aspen Medical Products, LLC: s enda skyldighet i händelse av garantibrott är att reparera eller ersätta den defekta produkten eller delarna.

Aspen Medical Products, LLC har ingen skyldighet enligt denna begränsade garanti i händelse:
(a) Produkten köptes inte från Aspen Medical Products, LLC eller genom dess auktoriserade distributionskanaler;
(b) Produkten har ändrats;
(c) Eventuella delar som inte levererats av Aspen Medical Products, LLC sätts in i produkten; eller
(d) Produktens bruksanvisning används inte i enlighet med Aspen Medical Products, LLC.

FÖREGÅENDE ÄR DET ENDA OCH EXKLUSIVA ÅTGÄRDEN FÖR FEL I TJÄNSTEN AV ELLER FEL I PRODUKTEN. ASPEN MEDICAL PRODUCTS, LLC FÅR INTE ANSVARAS UNDER DENNA ELLER UNDERFÖRSTÅDD GARANTI FÖR EVENTUELLA DIREKTA, SPECIELLA, TILLFÄLLIGA ELLER FÖLJDSKADOR. DENNA GARANTI ERSÄTTER ALLA ÖVRIGA GARANTIER, UTTRYCKTA ELLER UNDERFÖRSTÅDDA, INKLUSIVE GARANTIN FÖR SÄLJBARHET ELLER LÄMPLIGHET FÖR ETT SÄRSKILT SYFTE ELLER ANVÄNDNING, OCH ALLA FÖRPLIKTELSER ELLER ANSVAR FRÅN ASPEN MEDICAL PRODUCTS SIDA FÖR SKADOR SOM UPPSTÅR ELLER I FÖRBINDELSE MED ANVÄNDNINGEN AV PRODUKTERNA, VILKA HÄRMED AVVISAS OCH EXKLUDERAS AV ASPEN MEDICAL PRODUCTS, LLC.

Denna garanti ger dig specifika juridiska rättigheter och du kan ha andra rättigheter som varierar från plats till plats.

En lista över auktoriserade distributörer i ditt område är tillgänglig på begäran.

РУССКИЙ
1. СХЕМА СИСТЕМЫ
A. Ручной насос и манометр B. Регулируемые ремни (пояса) C. Тяговый трап D. Манометр E. Кнопка выключения

A. РУЧНОЙ НАСОС И МАНОМЕТР Пневматический ручной насос (A) регулирует силу подаваемой тяги. По мере закачивания воздуха в камеру мембраны манометр (D) показывает величину усилия, прилагаемого к поясничной области, в фунтах/кг-сила. Цифровые значения на манометре соответствуют усилию, прикладываемому к поясничной области с помощью тягового трапа (C). Ручной насос оснащен кнопкой (E), которая высвобождает тяговую заслонку, переводя ее в нейтральное положение. Кнопка выключения может также использоваться для обеспечения прерывистого тягового усилия тракции.
Примечание. В экстренной ситуации полностью нажмите и удерживайте кнопку выключения (E) до тех пор, пока тяговое устройство не окажется в нейтральном положении.
B. РЕГУЛИРУЕМЫЕ РЕМНИ
Трехсторонние регулируемые ремни с регулируемыми пряжками обеспечивают надежную и правильную посадку. Устройство должно быть отрегулировано медицинским работником в соответствии с особенностями вашего организма.
C. ТЯГОВЫЙ ТРАП
Механизм тягового трапа перемещает каретку вдоль блока для достижения требуемого тягового усилия тракции.
2. РУКОВОДСТВО ПО ЭКСПЛУАТАЦИИ
Установка (сборка не требуется). Поместите устройство ComforTrac Lumbar на твердую ровную поверхность. Ослабьте регулируемые ремни. Полностью вытяните ремни и уложите их сбоку от устройства.
Нажмите кнопку выключения (E) на насосе, чтобы убедиться, что тяговое устройство находится в нейтральном положении. Установите насос сбоку от устройства и убедитесь, что шланг не пережат и не имеет каких-либо препятствий.
Лягте на устройство так, чтобы торс находился на стороне устройства, обозначенной как верхняя.
I. Закрепите два регулируемых ремня (B) на туловище и нижней части бедер, соответственно. Помните, что устройство ComforTrac Lumbar лучше всего работает на облегающей спортивной одежде или на обнаженной коже в области поясницы. При необходимости затяните пряжки, потянув за них.
II. Поставьте ноги на пол. Будьте осторожны, чтобы не препятствовать движению тягового трапа устройства (C).
III. Начните постепенное накачивание (A) и выполняйте его до достижения рекомендуемой величины тягового усилия. Следите за показаниями манометра ручного насоса (D), чтобы не превышать величину тягового усилия, предписанного врачом.
IV. Прекратите накачивание при достижении рекомендуемой величины тягового усилия. Ручной насос (A) поддерживает давление автоматически.
Примечание. Падение показаний тягового усилия может быть вызвано перемещением тела, перестановкой или перемещением устройства. Для устранения неисправности медленно откачайте насос до желаемого значения тягового усилия, затем расслабьтесь.
Примечание. В аварийной ситуации полностью нажмите и удерживайте кнопку выключения, пока тяга не перейдет в нейтральное положение.
V. После достижения рекомендуемого тягового усилия тракции определите время проведения тракционной терапии в соответствии с указаниями врача.
VI. По окончании тракционной терапии нажмите кнопку выключения, чтобы завершить тракцию.
Для прерывистого выполнения тракций:
конструкция устройства ComforTrac Lumbar предусматривает втягивание при нажатии и удержании кнопки выключения. После того как тяговое усилие тракции достигнет нужного положения, начните постепенную накачку, как указано выше, чтобы достичь требуемого тягового усилия.
VII. Ослабьте регулируемые ремни (B). Расслабьтесь пару минут, после чего высвободитесь из устройства.
НАЗНАЧЕНИЕ
Вытяжение позвоночника.
ПОКАЗАНИЯ
Мускульно-скелетные или неврологические нарушения поясничного отдела позвоночника: для снятия боли, расслабления мышечных спазмов и декомпрессии позвоночных структур.
ПРОТИВОПОКАЗАНИЯ
Повышенная чувствительность или аллергия на любой из материалов, из которых изготовлено устройство. Вытяжение не допускается при любых состояниях позвоночника, в которых движение может усугубить проблему или привести к нестабильности позвоночника, его травмированию и (или) повреждению нервных корешков с риском возникновения паралича или ишемии.
ЗАПРЕЩАЕТСЯ ИСПОЛЬЗОВАТЬ ПРИ НАЛИЧИИ СЛЕДУЮЩИХ ЗАБОЛЕВАНИЙ: стеноз позвоночного канала, искривление позвоночника, беременность, противопоказано при переломах, непосредственной травме позвоночника, фрагментации межпозвонковых дисков, травме костей таза
ПРЕДУПРЕЖДЕНИЯ
Внимательно прочитайте и ознакомьтесь с настоящей инструкцией. Обратите особое внимание на следующие пункты:
- рекомендуемое тяговое усилие (помните, что тракция никогда не должна вызывать боль);
- рекомендуемая продолжительность тракции для каждой процедуры;
- рекомендуемое время задержки и расслабления при прерывистом тракционном воздействии (если такое назначено).
  Перед использованием не забудьте взять часы, чтобы засечь время процедуры.
- Рекомендуемое количество тракционных процедур в день или в неделю.
- При хранении при температуре выше 100°F (37,8°C) или ниже 50°F (10°C) устройство следует вернуть к температуре окружающей среды.

Примечание. Перед использованием устройства ComforTrac Lumbar ознакомьтесь с информацией и мерами предосторожности. При возникновении конкретных вопросов по использованию устройства всегда консультируйтесь с терапевтом или профильным врачом.
ИНСТРУКЦИИ ПО УХОДУ
Чистить мягким моющим средством. Не использовать отбеливатели и другие химические вещества.
МАТЕРИАЛЫ
Алюминий, нейлон, тефлон, латунь, делрин, полиэстер, сталь, нержавеющая сталь, медь, ПЭВП, силикон, полиуретан, ЭВА, АБС-пластик, резина.
УТИЛИЗАЦИЯ
Товар можно утилизировать в соответствии с местными правилами.
УВЕДОМЛЕНИЕ ОБ ИНЦИДЕНТАХ
О любых серьезных инцидентах, связанных с использованием данного устройства, следует сообщать как в компетентный орган вашего штата, так и производителю (указанному в этом документе).
ОГРАНИЧЕННАЯ ГАРАНТИЯ
Компания Aspen Medical Products, LLC, Ирвин, Калифорния, 92618, гарантирует пользователю, который первоначально приобрел данный продукт, отсутствие в нем дефектов материалов и изготовления. Единственным обязательством Aspen Medical Products, LLC в случае нарушения гарантии является ремонт или замена дефектного изделия или его части.

Aspen Medical Products, LLC не несет обязательств по данной ограниченной гарантии, если:
(a) продукт не был приобретен у Aspen Medical Products, LLC или через официальные каналы продаж;
(b) в продукт были внесены изменения;
(c) в продукт были добавлены детали, не поставляемые Aspen Medical Products, LLC;
(d) продукт не используется в соответствии с Инструкциями по применению Aspen Medical Products, LLC.

ВЫШЕИЗЛОЖЕННОЕ ЯВЛЯЕТСЯ ЕДИНСТВЕННЫМ И ИСКЛЮЧИТЕЛЬНЫМ СРЕДСТВОМ ВОЗМЕЩЕНИЯ В СЛУЧАЕ НЕИСПРАВНОСТИ ИЛИ ДЕФЕКТА ИЗДЕЛИЯ. ASPEN MEDICAL PRODUCTS, LLC В РАМКАХ ДАННОЙ ГАРАНТИИ ИЛИ ЛЮБЫХ ПОДРАЗУМЕВАЕМЫХ ГАРАНТИЙ НЕ НЕСЕТ ОТВЕТСТВЕННОСТИ НИ ЗА КАКИЕ ПРЯМЫЕ, СПЕЦИАЛЬНЫЕ, СЛУЧАЙНЫЕ ИЛИ КОСВЕННЫЕ УБЫТКИ. НАСТОЯЩАЯ ГАРАНТИЯ ЗАМЕНЯЕТ ЛЮБЫЕ ДРУГИЕ ВЫРАЖЕННЫЕ ИЛИ ПОДРАЗУМЕВАЕМЫЕ ГАРАНТИИ, ВКЛЮЧАЯ ГАРАНТИЮ ТОВАРНОЙ ПРИГОДНОСТИ И ПРИГОДНОСТИ ДЛЯ КОНКРЕТНОЙ ЦЕЛИ, А ТАКЖЕ ЛЮБЫЕ ОБЯЗАТЕЛЬСТВА ИЛИ ОТВЕТСТВЕННОСТЬ СО СТОРОНЫ ASPEN MEDICAL PRODUCTS В ОТНОШЕНИИ ПОВРЕЖДЕНИЙ, СВЯЗАННЫХ С ИСПОЛЬЗОВАНИЕМ ИЗДЕЛИЙ; ТАКИМ ОБРАЗОМ, ASPEN MEDICAL PRODUCTS, LLC ОТКАЗЫВАЕТСЯ ОТ НИХ И СНИМАЕТ С СЕБЯ ОТВЕТСТВЕННОСТЬ.

Данная гарантия дает вам определенные юридические права. Также вы можете обладать и другими правами, которые варьируются в зависимости от местоположения.

Список официальных дистрибьюторов в вашем регионе можно получить по запросу.

PORTUGUÊS
1. LAYOUT DO SISTEMA
A. Bomba manual e Manômetro B. Tiras ajustáveis (Cintas) C. Conjunto deslizante de tração D. Manômetro E. Botão de liberação
A. BOMBA MANUAL E MANÔMETRO
A bomba manual pneumática (A) ajusta a força da tração empregada. Conforme o ar é bombeado na câmara do diafragma, o manômetro (D) indica a quantidade de força sendo aplicada à área lombar em "libras/kg de força." Os valores numéricos no manômetro correspondem à força sendo aplicada à área lombar, através do conjunto deslizante de tração (C). A bomba manual apresenta um botão de liberação (E) que coloca o conjunto deslizante de tração na posição neutra. O botão de liberação também pode ser usado para ajudar na tração intermitente.
Nota: Em uma emergência, pressione totalmente o botão de liberação (E) e mantenha-o pressionado até que o dispositivo de tração esteja na posição neutra.
B. TIRAS AJUSTÁVEIS
Estas tiras de 3 vias com fivelas ajustáveis garantem um ajuste adequado e firme. A unidade deve ser ajustada às especificações de seu corpo por seu profissional de saúde.
C. CONJUNTO DESLIZANTE
O mecanismo do conjunto deslizante move o carro ao longo da unidade para obter a força de tração desejada.
2. INSTRUÇÕES DE USO
Instalação (Nenhuma montagem é necessária): Coloque o dispositivo ComforTrac Lumbar Traction em uma superfície firme e uniforme. Solte as cintas ajustáveis. Estenda as cintas por completo e posicione-as ao lado da unidade.
Pressione o botão de liberação (E) na bomba para garantir que o dispositivo de tração esteja na "posição neutra". Coloque a bomba ao lado da unidade e certifique-se de que a mangueira não esteja dobrada ou bloqueada de alguma forma.
Deite-se sobre o dispositivo de modo que seu tronco esteja no lado do dispositivo chamado de "superior".
I. Prenda as duas cintas ajustáveis (B) sobre seu tronco e a parte mais baixa do quadril, respectivamente. Lembre-se que seu dispositivo ComforTrac Lumbar funciona melhor com roupas esportivas justas ou com a própria pele em sua área abdominal. Aperte as fivelas conforme necessário puxando as tiras das fivelas.
II. Coloque seus pés no chão. Tome cuidado para não impedir o movimento de corrediça do dispositivo deslizante de tração (C).
III. Comece a bombear (A) gradualmente até que a quantidade recomendada de força de tração seja obtida. Monitore o manômetro da bomba manual (D), lembrando de nunca exceder a quantidade de força de tração prescrita por seu médico.
IV. Pare de bombear quando a quantidade recomendada de força de tração tenha sido obtida. A bomba manual (A) manterá a pressão automaticamente.
Nota: Se a leitura da força de tração cair, isso pode ter sido causado por movimentação do corpo, reposicionamento ou movimentação da unidade. Para corrigir, comece a bombear lentamente até atingir a leitura da força de tração desejada, depois relaxe.
Observação: Em uma emergência, pressione totalmente o botão de liberação e mantenha-o pressionado até que a tração esteja na posição neutra.
V. Após ter atingido a força de tração recomendada, comece a cronometrar seu tratamento de tração conforme prescrito por seu médico.
VI. Após o tratamento de tração estar concluído, pressione o botão de liberação para liberar a tração.
Para tração intermitente:
Seu dispositivo ComforTrac Lumbar é projetado para se recolher quando o botão de liberação é pressionado e mantido assim. Após a tração atingir a posição desejada, comece a bombear gradualmente, conforme ensinado acima, para obter a força de tração desejada.
VII. Solte as tiras ajustáveis (B). Relaxe por alguns minutos antes de retirar seu corpo do dispositivo.
FINALIDADE DE USO
Fornecer tração à coluna vertebral.
INDICAÇÕES
Debilitação musculoesquelética ou neurológica da coluna lombar para aliviar a dor, relaxar espasmos musculares e tirar a pressão das estruturas da coluna vertebral.
CONTRAINDICAÇÕES
Hipersensibilidade ou alergia a qualquer um dos materiais com os quais o dispositivo é feito. A tração deve ser evitada em qualquer problema da coluna vertebral onde o movimento possa agravar o mesmo ou resultar em instabilidade da coluna, lesão espinhal e/ou lesão na raiz do nervo, com risco de causar paralisia ou isquemia.
NÃO USAR CASO APRESENTE AS SEGUINTES CONDIÇÕES: estenose espinhal, curvatura da coluna, gravidez, contraindicado para fraturas, trauma direto na coluna, fragmentação de disco, trauma pélvico
PRECAUÇÕES
Leia cuidadosamente e familiarize-se com estas instruções. Preste muita atenção aos seguintes itens:
- Força de tração recomendada (lembre-se, a tração nunca deve causar dor).
- Duração da tração recomendada para cada tratamento.
- Tempos recomendados de manter e relaxar para aplicações de tração intermitente (se prescrita).
  Antes do uso, lembre-se de estar com um relógio à disposição para cronometrar seu tratamento.
- Número diário ou semanal recomendado de tratamentos de tração.
- O dispositivo deve retornar à temperatura ambiente caso esteja armazenado acima de 100°F (37,8°C) ou abaixo de 50°F (10°C).

Nota: Leia as informações e precauções antes de usar o dispositivo ComforTrac Lumbar. Sempre consulte seu médico ou terapeuta caso tenha dúvidas específicas em relação ao uso do dispositivo.
INSTRUÇÕES DE MANUTENÇÃO
Lave com detergente suave. Não use alvejante ou outros produtos químicos.
MATERIAIS
Alumínio, Poliamida, Teflon, Bronze, Delrin, Poliéster, Aço, Aço inoxidável, Cobre, HDPE, Silicone, Poliuretano, EVA, ABS, Borracha.
DESCARTE
O produto pode ser descartado com segurança de acordo com as leis locais.
INFORMES
Informe qualquer incidente grave envolvendo o uso deste dispositivo à autoridade competente em seu estado e ao fabricante (listado neste documento).
GARANTIA LIMITADA
A Aspen Medical Products, LLC, Irvine, CA 92618, garante ao usuário que originalmente compra este produto que ele está livre de defeitos de material e mão de obra. A única obrigação da Aspen Medical Products, LLC, no caso de violação da garantia, será a reparação ou substituição do(s) produto(s) defeituoso(s).

A Aspen Medical Products, LLC, não terá nenhuma obrigação sob esta garantia limitada caso:
(a) O produto não tenha sido comprado da Aspen Medical Products, LLC, nem de seus canais de distribuição autorizados;
(b) O produto seja alterado;
(c) Quaisquer peças não fornecidas pela Aspen Medical Products, LLC, sejam inseridas no produto; ou
(d) O produto não seja usado de acordo com as instruções de uso de produtos médicos da Aspen Medical Products, LLC.

O ANTECEDENTE É O ÚNICO E EXCLUSIVO RECURSO PARA FALHA NO SERVIÇO OU DEFEITO NO PRODUTO. A ASPEN MEDICAL PRODUCTS, LLC, NÃO DEVE SER RESPONSABILIZADA SOB ESTA OU QUALQUER GARANTIA IMPLÍCITA POR QUAISQUER DANOS DIRETOS, ESPECIAIS, INCIDENTAIS OU CONSEQUENCIAIS. ESTA GARANTIA SUBSTITUI TODAS AS OUTRAS GARANTIAS, EXPRESSAS OU IMPLÍCITAS, INCLUINDO A GARANTIA DE COMERCIALIZAÇÃO OU ADEQUAÇÃO A UM DETERMINADO FIM OU USO E TODAS AS OBRIGAÇÕES OU RESPONSABILIDADES POR PARTE DA ASPEN MEDICAL PRODUTOS POR DANOS DECORRENTES OU RELACIONADOS À UTILIZAÇÃO DOS PRODUTOS, QUE SÃO REJEITADOS E EXCLUÍDOS PELA ASPEN MEDICAL PRODUCTS, LLC.

Esta garantia lhe dá direitos legais específicos, e você pode ter outros direitos que variam de local para local.

Uma lista de distribuidores autorizados em sua área está disponível mediante solicitação.

中文
1.系统配置
A. 手动泵和压力表 B. 可调束带 C. 牵引滑块 D. 压力表 E. 释放按钮
A. 手动泵和压力表
气动手动泵 (A) 调节输送的牵引力。当空气被泵入隔膜室时，压力表 (D) 显示腰部区域施力的大小，单位为 "磅/千克力"。 压力表上的数值对应于通过牵引滑块 (C) 施加到腰部区域的力。手动泵包括一个释放按钮 (E)，用于将牵引滑块释放到空档位置。释放按钮也可用于辅助间歇性牵引。
注意：在紧急情况下，完全按下并按住释放按钮 (E)，直到牵引装置处于空档位置。
B. 可调束带
这些带可调扭扣的 3 向可调束带确保了安全和合适的贴合感。医护人员将根据您的体维调整该装置。
C. 牵引滑块
牵引滑块机制使滑架沿着该装置移动，以获得所需的牵引力。
2.使用说明
装配 (无需组装)：将 ComforTrac 腰椎牵引装置置于坚实平坦的表面上。松开可调束带。将束带全部展开并将它们放在装置的侧面。
按下泵上的释放按钮 (E)，以确保牵引装置处于 "空档位置"。将泵放在装置的侧面，确保软管未受到任何挤压或阻碍。
躺在装置上，使躯干位于标有 "上部" 的装置一侧。
I. 将两条可调束带 (B) 分别固定在躯干上和臀部下方。记住：ComforTrac 腰椎牵引装置在合身的运动服或腰腹部的裸露皮肤上效果最佳。根据需要通过拉动插扣的束带来紧固插扣。
II.双脚着地。注意不要妨碍牵引滑块装置的滑动 (C)。
III.开始逐渐泵送 (A)，直到达到建议的牵引力。监控手动泵压力表 (D)，确保绝不超过临床医生规定的牵引力。
IV.达到建议的牵引力后，停止泵送。手动泵 (A) 将自动保持压力。
注意：如果牵引力读数下降，它可能是由身体运动、重新定位或装置移动引起的。如要进行校正，请缓慢地泵送，以恢复到所需的牵引力读数，然后放松。
注意：在紧急情况下，完全按下并按住释放按钮，直到牵引装置处于空档位置。
V. 达到建议的牵引力后，开始按照临床医生的处方进行牵引治疗计时。
VI.牵引治疗完成后，按下释放按钮以释放牵引力。
对于间歇性牵引：
ComforTrac Lumbar 装置设计为在按下并保持释放按钮时缩回。在牵引力达到所需位置后，按照上面的说明开始逐渐泵送，以达到所需的牵引力。
VII.释放可调束带 (B)。在将身体从装置中移出之前，先放松几分钟。
预期用途
对脊椎提供牵引。
适应症
腰椎的肌肉骨骼或神经损伤，缓解疼痛、放松肌肉痉挛并为脊椎结构减压。
禁忌症
对制造该装置的任何材料具有过敏反应或过敏症。如果运动会加重脊椎病情或导致脊椎不稳定、脊椎损伤和/或脊椎神经根损伤，有可能导致瘫痪或局部缺血的风险，如有上述任何情况，则应避免牵引。

如果您有以下情况，请勿使用：椎管狭窄、脊柱弯曲、怀孕、骨折禁忌症、脊椎直接创伤、椎间盘破裂、骨盆创伤
注意事项
仔细阅读并熟悉这些说明。特别注意以下事项：
- 建议的牵引力（记住：牵引绝不可造成疼痛）
- 每次治疗的建议牵引持续时间
- 间歇性牵引应用的建议保持和放松时间（如有规定）。
  使用前，请记住随时准备好手表，以便为您的治疗计时。
- 每天或每周进行牵引治疗的建议次数。
- 如果在 100°F (37,8°C) 以上或 50°F (10°C) 以下保存，应使装置恢复到环境温度。

注意：在使用 ComforTrac 腰椎装置之前，请阅读相关信息和注意事项。如果您对装置的使用有具体疑问，请咨询医生或治疗师。
保养说明
用温和的洗涤剂清洗。切勿使用漂白剂或其他化学品。
材料
铝、尼龙、聚四氟乙烯、黄铜迭尔林、聚酯、钢、不锈钢、铜、高密度聚乙烯（HDPE)、硅、聚氨酯、EVA、ABS、橡胶。
处置
可根据当地法律以安全的方式处置产品。
报告
请向您所在州的主管机关和制造商（见本文件中的列表）报告因使用此设备引起的任何严重事件。
有限保证
Aspen Medical Products, LLC, Irvine, CA 92618 向最初购买此产品的用户保证，此产品不存在材料和生产工艺方面的缺陷。如果违反该保证，Aspen Medical Products，LLC 的唯一责任是修理或更换有缺陷的产品或部件。

在以下情况下，Aspen Medical Products, LLC 不承担此有限保证项下的任何义务：
（a）产品不是从 Aspen Medical Products, LLC 或其授权分销渠道购买；
（b）产品已被更改；
（c）产品中置入了并非由 Aspen Medical Products, LLC 提供的任何部件；或者
（d）未按照 Aspen Medical Products，LLC 的《使用说明》使用此产品。

若产品存在故障或缺陷，上述规定的责任是唯一和排他性的补救措施。对于任何直接、特殊、偶发或继发的损失，ASPEN MEDICAL PRODUCTS, LLC 概不承担本保证或任何默示保证项下的责任。本保证替代所有其他明示或默示保证，包括关于适销性或特定目的适合性的保证，以及 ASPEN MEDICAL PRODUCTS 关于因产品的使用引起或相关的损害而产生的所有义务或责任。ASPEN MEDICAL PRODUCTS, LLC 在此否认和排除所有该等保证、义务和责任。

本保证赋予您特定的法律权利，并且您可能还享有其他权利，这些权利因地而异。

您可以索取您所在地区的授权分销商名单。